Ersatz für

Gruppen-Übersicht

Инструкция по эксплуатации		Bedienungsanleitung	1-10	123 LHE		
Установочный чертеж		Aufstellplan	1-1	123 LHE		
Техническая характеристика масла		Ölempfehlung	1-1	cSt 46		
Перечень деталей		Teileliste	1-1	123 LHE		
Электросхема		Elektroplan	1-5	123 LHE		
Гидравлическая схема		Hydraulikplan	1-1	123 LHE		
	Menge	Gruppenbezeichnung		Gruppen-Nr.	U	S

Ersetzt durch

	Datum	Name
Erst.	01/92	V. Hirsch
Gepr.		
Norm		

SCHÖN & Cie AG Pirmasens

Erzeugnis: Hydraulische Absatzaufnagelmaschine
Гидравлическая машина для прикрепления каблуков гвоздями изнутри

Gruppen-Übersicht-Nr. 123 LHE

Blatt 1 von 1

gedruckt auf mono Dobrindt GmbH, Güdingen L 64035

www.promelectroavtomat.ru

Hydraulische Absatzaufnagelmaschine, Typ 123 LHE

Гидравлическая машина для прикрепления каблуков гвоздями изнутри, тип 123 LHE

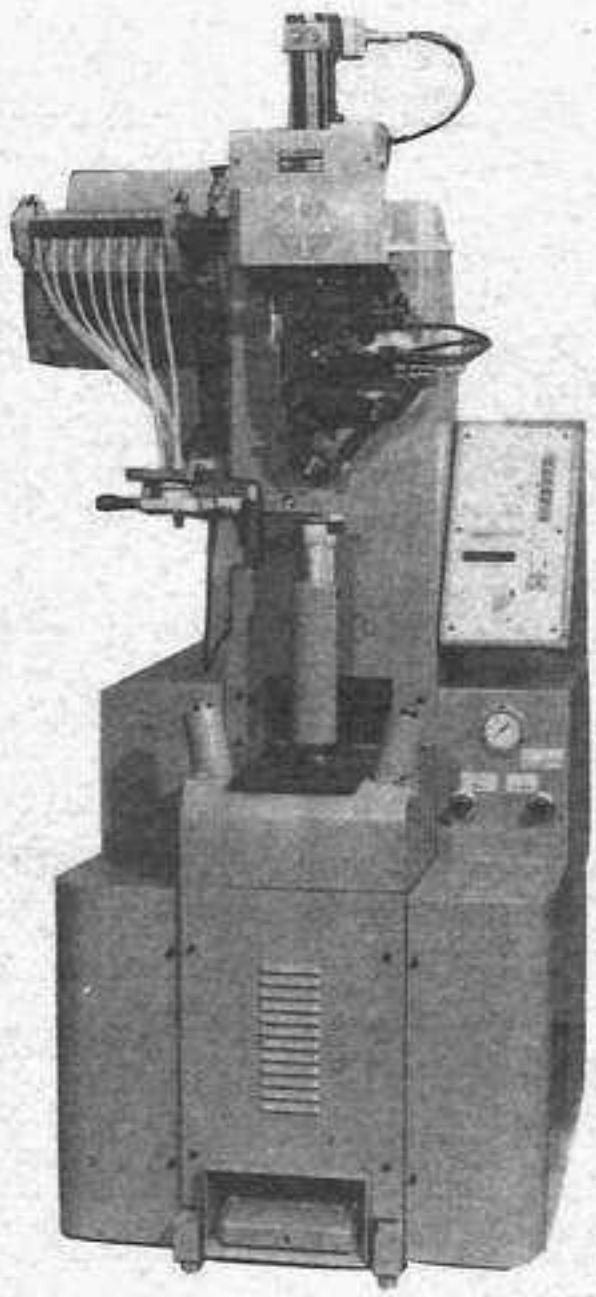

Technische Daten

Breite:	990 mm
Tiefe:	1190 mm
Höhe:	1960 mm
Gewicht:	620 kg
Elektr.- Anschluß:	220/380 V, 50 Hz ±10%
Nagellänge:	10 - 30 mm
Ölqulität:	cSt 46
Ölmenge:	max. 100 l

Технические данные

Ширина:	990 мм
Длина:	1190 мм
Высота:	1960 мм
Вес:	620 кг
Подключение к электросети:	220/380 В, 50 Гц +/- 10 %
Длина гвоздей:	10 - 30 мм
Техническая характеристика масла:	cSt 46
Расход масла:	макс. 100 л

Datum	Name		Bezeichnung	№
01/92	Hirsch	Schön	Bedienungsanweisung Инструкция по эксплуатации	123 LHE
Schutzvermerk nach DIN 34 beachten - Alle Rechte vorbehalten -				Blatt 1 von 10

www.promelectroavtomat.ru

Ersetzt durch

Ersatz für

Datum | Mittlg.-Nr. | Pos.-/Teil-Nr.

УСТАНОВКА И ВВОД В ЭКСПЛУАТАЦИЮ

Транспортировка

Перед транспортировкой опорожнить резервуар гвоздей, отсекатель и масляный бак и стопорить все подвижные детали.

Для крепления канатов для транспортировки посредством подъемного устройства через станину машины вставляется стальной стержень.
Для того, чтобы облегчить установку, на станине машины монтированы четыре колеса поз. 1.
Когда машина находится на месте, ножки поз. 2 следует повернуть вниз.

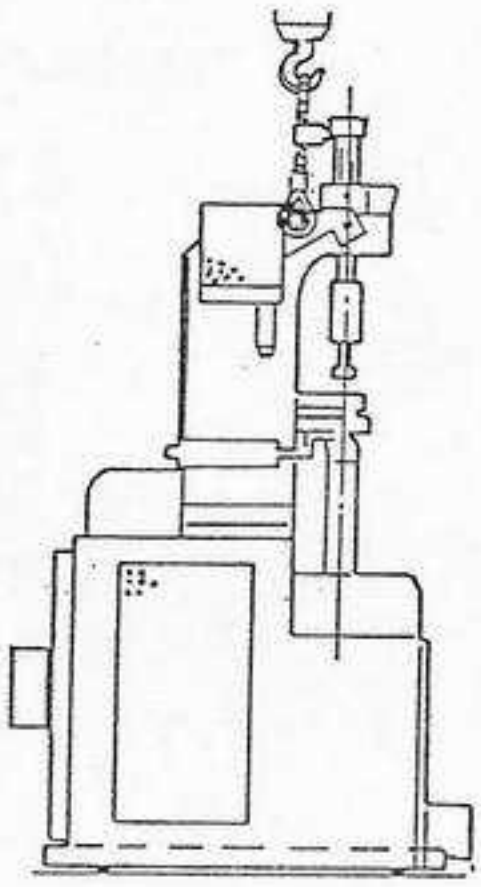

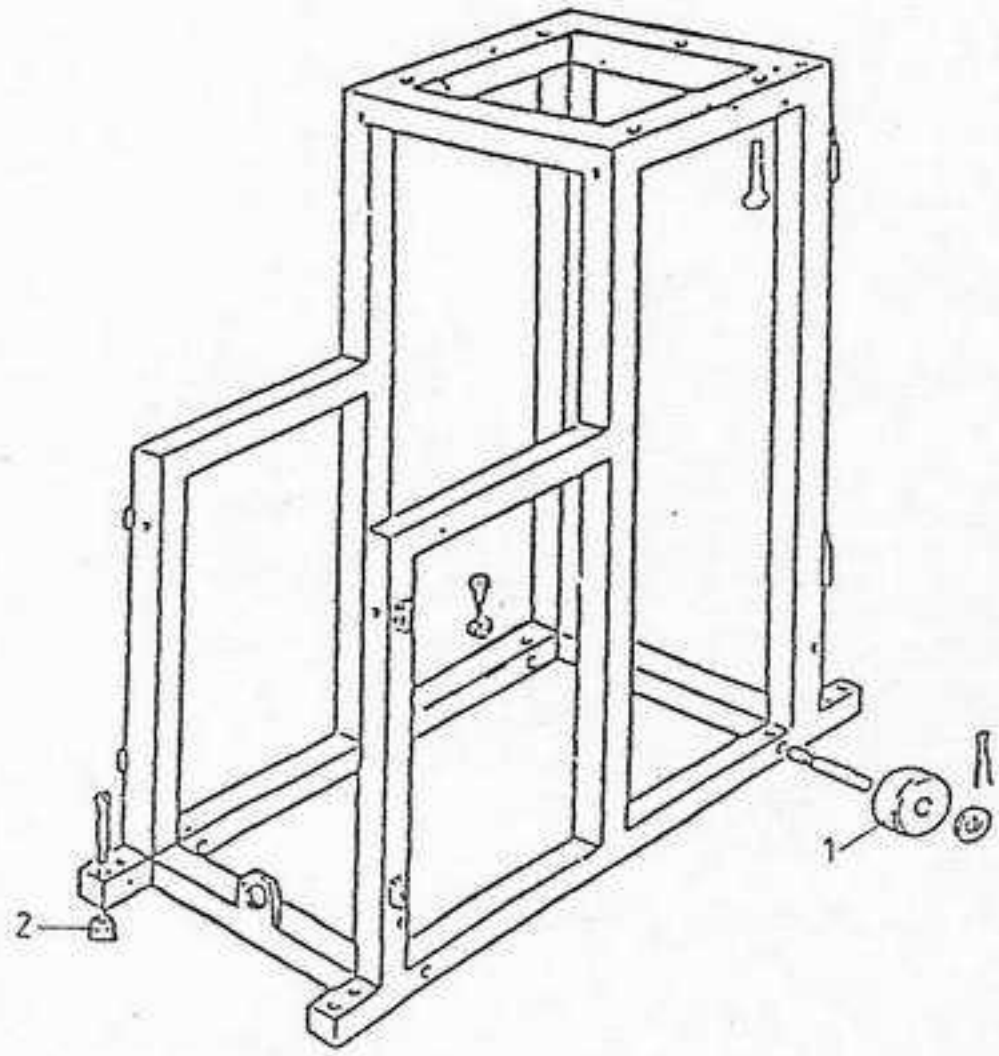

Очистка

Перед вводом в эксплуатацию необходимо тщательно очистить машину. Резервуар масла, отсекатель и устройство передачи гвоздей не должны быть ни загрязнены маслом, ни влажны.

Заполнение бака маслом

Расход масла и техническая характеристика масла приводятся на листе 1 (Технические данные).
Перед заполнением бака маслом вы должны подтянуть все резьбовые соединения труб. (в случае необходимости).

При заполнении бака гидравлическим маслом обратите внимание на абсолютную чистоту с целью предотвращения проникновения в гидравлический агрегат загрязнений.

Внимание
Запустите двигатель только после заполнения масла!

	Datum	Name		Bezeichnung Bedienungsanweisung Инструкция по эксплуатации	№ 123 LHE
Erst.	01/92	Hülße	Schön		
Gepr.					
Norm					Blatt 2 von

www.promelectroavtomat.ru

Подключение к электросети

Напряжение:
Машина снабжена однофазным универсальным трансформатором мощностью 1100 Вт для 110/220 и 380 В, 50 или 60 Гц.
Максимально допустимое колебание входного напряжения составляет +/- 10 %.

Цепь тока:
Плата подключена к 12 и 24 В постоянного тока, контрольные лампочки к 5 В постоянного тока и электромагнитные клапаны к 110 В.

Машину следует подключить согласно электросхеме в соответствии с местными правилами. С целью обеспечения техники безопасности и правильного рабочего процесса проверьте заземление машины.

Следите за направлением вращения двигателя!
При неправильном вращении двигателя немедленно отключить машину. Насос годится только для кратковременного сухого хода.

Направление вращения: Направо = по часовой стрелке (см. стрелку)
При неправильном направлении вращения следует подключить питающий кабель к другим полюсам.

Ввод в эксплуатацию

Заполнить гвозди с необходимой длиной в резервуар гвоздей (не больше 1 кг).
Проверьте, соответствует ли сетевое напряжение с данными подключения трансформатора.
Проверьте уровень масла для коробки передач и гидравлического масла.
Включите главный выключатель поз. 4 (с задней стороны машины).
В главе "Способ работы", лист 9, описан дальнейший процесс работы.

Внимание:
Устройство передачи гвоздей, отсекатель и гвозди не должны соприкасаться с магнитами. Все детали, соприкасающиеся с гвоздями, не должны смазываться ни маслом, ни консистентной смазкой.

www.promelectroavtomat.ru

ОПИСАНИЕ МАШИНЫ

Гидравлическая машина для прикрепления каблуков гвоздями изнутри, тип 123 LHE, предусмотрена для прикрепления каблуков посредством максимально 7 гвоздей и шурупа длиной 12 - 30 мм диаметром 1,8 - 2,1 мм.
Благодаря электронному управлению шуруп и гвозди могут быть забиты отдельно, в любой последовательности, а также по парам или в один раз.
Устройство подачи гвоздей (вручную или автоматически) подает гвозди и шуруп в заданной последовательности.

Машина типа 123 LHE в основном состоит из следующих узлов и элементов обслуживания:

A Станина (узел 1)
B Облицовка (узел 2)
C Гидравлический агрегат (узел 3)
D Контропора (узел 6)
E Ножка (узел 10)
F Устройство подачи гвоздей (узел 11/12)
G Устройство передачи гвоздей (узел 13)
H Пульт управления (см. лист 5)
Гидравлический и электрический агрегаты (см. схему)
Печатная плата (см. электросхему)

4 Главный выключатель
5 Педаль
6 Спаренное включение
7 Манометр, первое и второе давления
8 Регулировочный клапан второго давления
9 Не занято

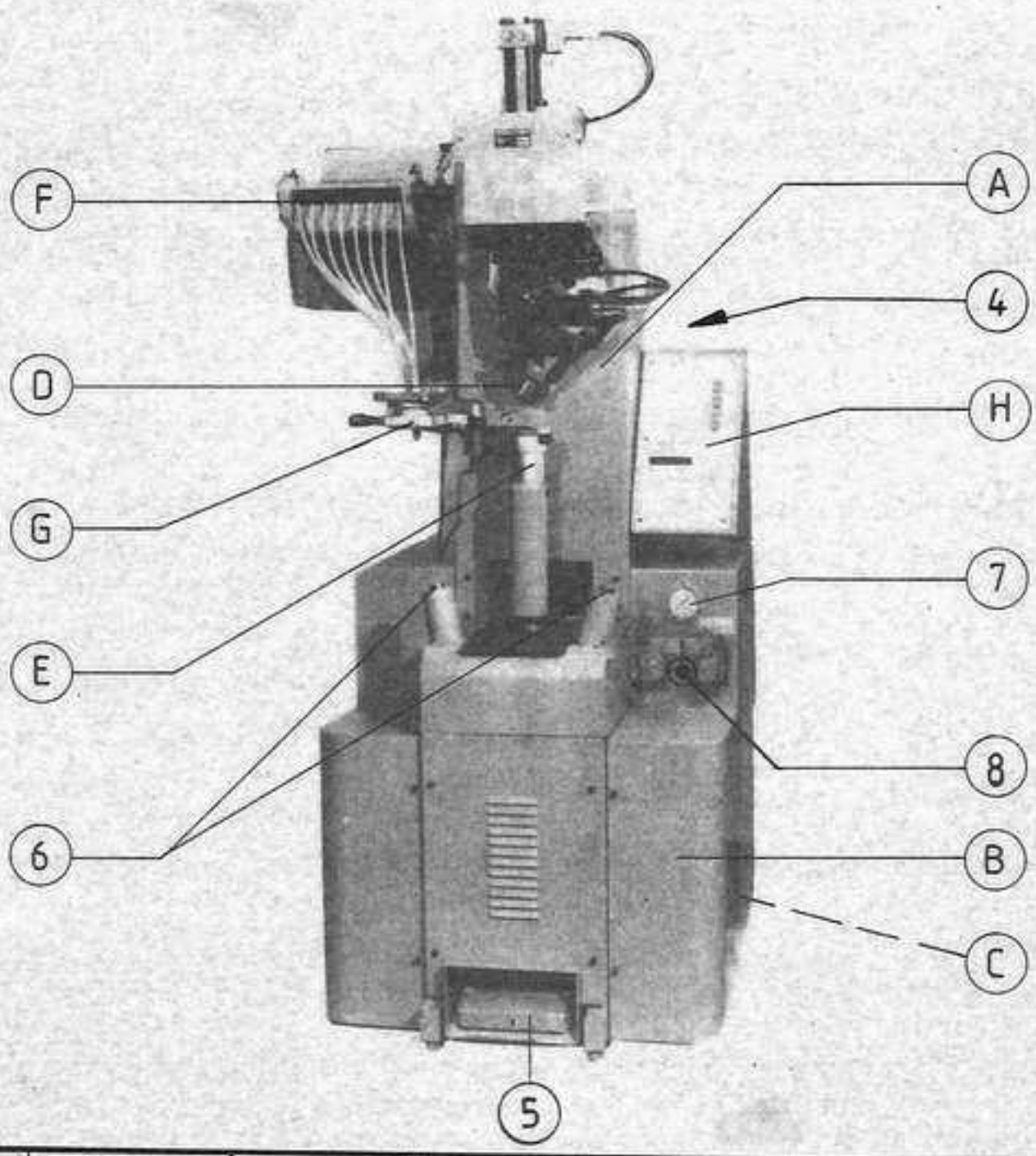

Datum	Name		Bezeichnung	№
01/92	Hirsch	Schön	Bedienungsanweisung Инструкция по эксплуатации	123 LHE
Schutzvermerk nach DIN 34 beachten - Alle Rechte vorbehalten -				Blatt 4 von

www.promelectroavtomat.ru

Пульт управления

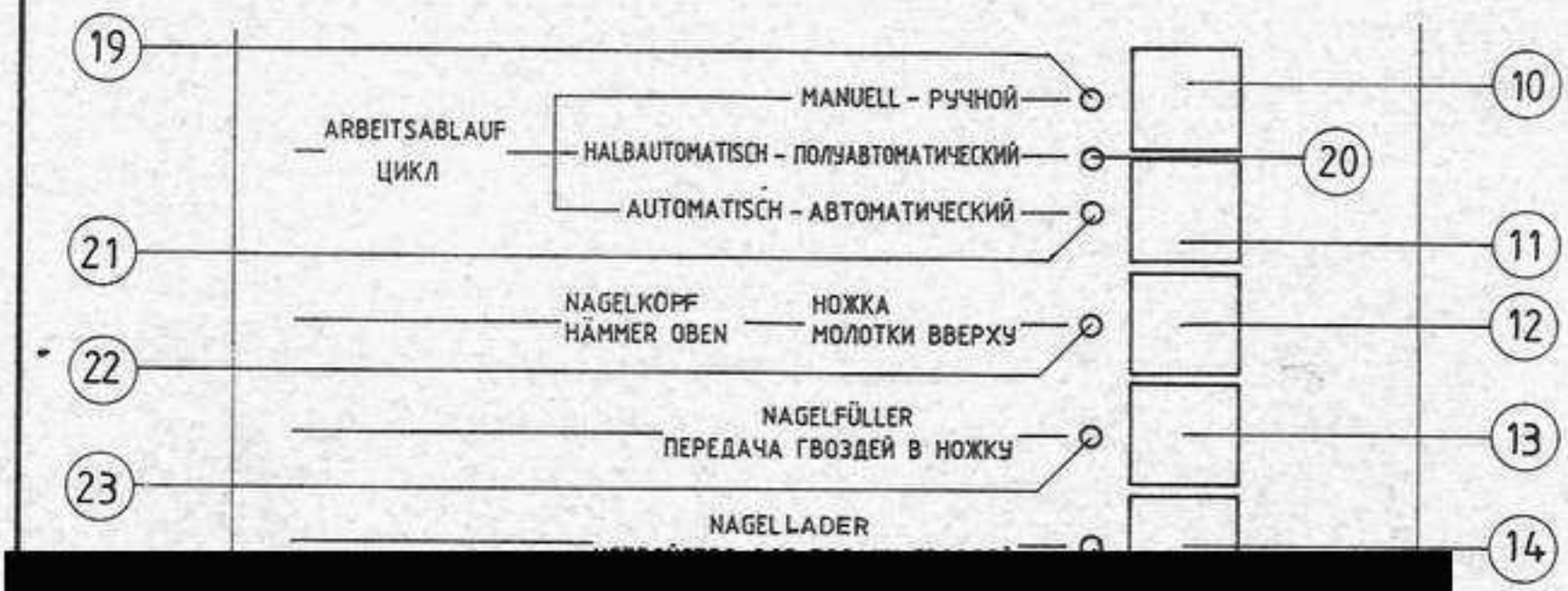

Демо-файл.
За полной версией
обращайтесь на сайт
www.promelectroavtomat.ru
или по эл. почте
promelectroavtomat@mail.ru

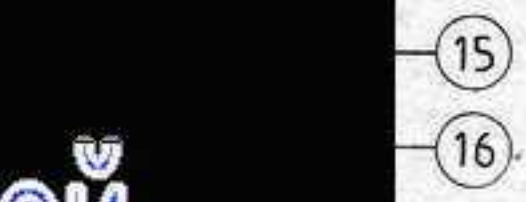

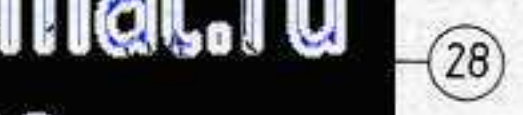

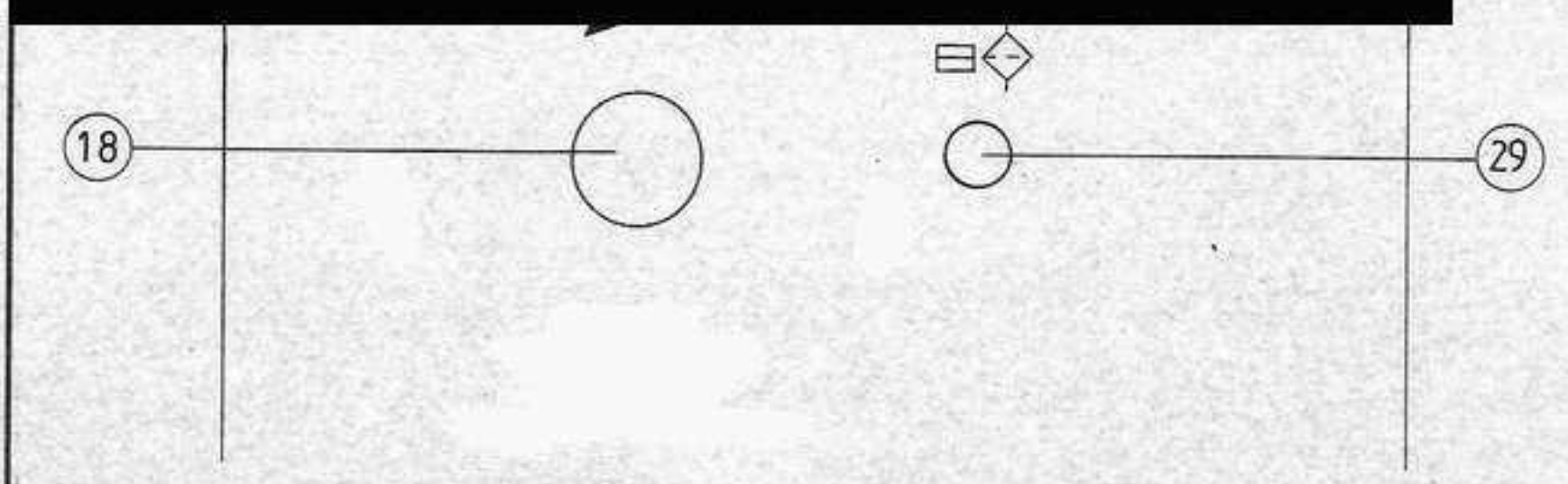

Datum	Name		Bezeichnung	№
01/92	Hirsch	Schön	Bedienungsanleitung Инструкция по эксплуатации	123 LHE
Schutzvermerk nach DIN 34 beachten - Alle Rechte vorbehalten -				Blatt 5 von

www.promelectroavtomat.ru

Ersetzt durch:

Ersatz für:

Datum | Mittlg.-Nr. | Pos.-/Teil-Nr.

Поз. 10 и 11: Нажимные кнопки "РУЧНОЙ/ПОЛУАВТОМАТИЧЕСКИЙ/АВТОМАТИЧЕСКИЙ" режимы

В случае, если нажимные кнопки не приведены в действие, то машина находится в "РУЧНОМ" режиме - красная лампочка поз. 19 светит. В этом режиме отдельные функции выполняются путем приведения в действие соответствующей нажимной кнопки или педали.

В случае, если приведена в действие одна из нажимных кнопок, то машина находится в "ПОЛУАВТОМАТИЧЕСКОМ" режиме - желтая лампочка поз. 20 светит.
В этом режиме контропору можно приводить в действие нажимом на педаль и включать забивку гвоздей приведением в действие спаренного включения. Таким образом возможно проверить процесс

Демо-файл.
За полной версией
обращайтесь на сайт
www.promelectroavtomat.ru
или по эл. почте
promelectroavtomat@mail.ru

Поз. 15: Нажимная кнопка "МОЛОТКИ ВНИЗУ"

В случае, если эта кнопка приводится в действие вместе с нажимной кнопкой поз. 12, то молотки перемещаются вверх и останавливаются в этом положении. Когда кнопка приводится в действие еще раз, молотки возвращаются в исходное положение. Таким образом возможно проверять все функции молотков и их выступ.
Условие: "РУЧНОЙ" режим.

	Datum	Name		Bezeichnung Bedienungsanweisung Инструкция по эксплуатации	№ 123 LHE
Erst.	01/92	Hülße	Schön		
Gepr.					
Norm				www.promelectroavtomat.ru	Blatt 6 von

Ersetzt durch:

Ersatz für:

Datum | Mittlg.-Nr. | Pos.-/Teil-Nr.

Поз. 16: Нажимная кнопка "КОНТРОПОРА НЕПОДВИЖНАЯ/ПОДВИЖНАЯ"

В случае, если эта кнопка не приведена в действие и светит красная лампочка поз. 26, то контропора всегда неподвижная.

В случае, если кнопка приводится в действие и светит зеленая лампочка поз. 27, то контропора после каждого процесса забивки гвоздей поворачивается назад и после включения последующего рабочего цикла снова поворачивается вперед.
Эта установка облегчает обработку сапог.

Поз. 17: Декадный выключатель "ПОСЛЕДОВАТЕЛЬНОСТЬ ЗАБИВКИ" ,

и когда

би-

Демо-файл.
За полной версией
обращайтесь на сайт
www.promelectroavtomat.ru
или по эл. почте
promelectroavtomat@mail.ru

Светит, когда приведена в действие поз. 12.

Поз. 23: Красный светодиод

Светит, когда приведена в действие поз. 13.

Поз. 24: Красный светодиод

Светит, когда устройство подачи гвоздей находится в его верхнем положении.

www.promelectroavtomat.ru

Ersetzt durch:

Ersatz für:

Datum | Mittlg.-Nr. | Pos.-/Teil-Nr.

Поз. 25: Красный светодиод

Светит, когда приведена в действие поз. 15.

Поз. 26: Красный светодиод "РУЧНОЙ" режим

См. поз. 16.

Поз. 27: Зеленый светодиод "РУЧНОЙ" режим

См. поз. 16.

Демо-файл.
За полной версией
обращайтесь на сайт
www.promelectroavtomat.ru
или по эл. почте
promelectroavtomat@mail.ru

	Datum	Name		Bezeichnung Bedienungsanweisung Инструкция по эксплуатации	№ 123 LHE
Erst.	01/92	Hülße	Schön		
Gepr.					
Norm					Blatt 8 von

www.promelectroavtomat.ru

Ersetzt durch

Ersatz für

Datum | Mittlg.-Nr. | Pos.-/Teil-Nr.

СПОСОБ РАБОТЫ

1. После включения главного выключателя поз. 4 привести в позицию "РУЧНОЙ" режим нажимные кнопки п/п 10 и 11.
2. Несколько раз нажимать на нажимную кнопку поз. 14 для того, чтобы заполнились подающие каналы.

3a. При обработке обуви привести в позицию "КОНТРОПОРА НЕПОДВИЖНАЯ" нажимную кнопку поз. 16. Светит светодиод поз. 26.

3b. Для обработки сапог привести в позицию "КОНТРОПОРА ПОДВИЖНАЯ" нажимную кнопку поз. 16. Светит светодиод поз. 27.

4. Надеть полупару обуви на ножку и нажать на педаль поз. 5; контропора оускается и слегка зажимает каблук.

тука

Демо-файл.
За полной версией
обращайтесь на сайт
www.promelectroavtomat.ru
или по эл. почте
promelectroavtomat@mail.ru

После забивки гвоздей контропора перемещается в ее исходное положение: Полупару можно снять с ножки.

9. После освобождения педали подаются последующие гвозди.

Для того, чтобы обеспечить правильный процесс работы мы рекомендуем:

- использовать только рекомендованные гвозди,
- держать устройство подачи гвоздей и подающие каналы гвоздей в чистом состоянии,
- не допускать соприкосновения с магнитами устройства подачи гвоздей и самих гвоздей.

	Datum	Name		Bezeichnung Bedienungsanweisung Инструкция по эксплуатации	№ 123 LHE
Erst.	01/92	Hülße			
Gepr.					
Norm					Blatt 9 von

www.promelectroavtomat.ru

Ersetzt durch:

Ersatz für:

Datum | Mittlg.-Nr. | Pos.-/Teil-Nr.

ТАЙМЕРЫ

Четыре таймеры, расположенные на печатной плате, состоят из двух блоков выключателей типа ДИП, каждый из которых состоящий из восьми маленьких выключателей с номером.

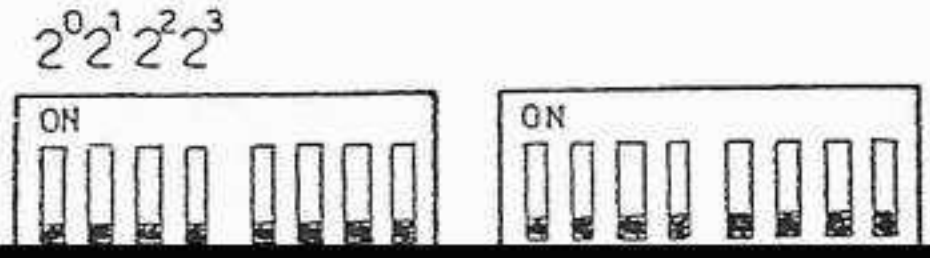

Демо-файл.
За полной версией
обращайтесь на сайт
www.promelectroavtomat.ru
или по эл. почте
promelectroavtomat@mail.ru

Таймер устанавливается посредством выключателей № 5, 6, 7 и 8 второго блока.

Для установки выключателей типа ДИП лучше всего пользоваться шариковой ручкой.

Когда все выключатели находятся в позиции "ON", установлено самое длинное время, когда они находятся в позиции "OFF", установлено самое короткое время.

Благодаря разным комбинациям включения становится возможным установить до 16 различных значений времени.

	Datum	Name		Bezeichnung Bedienungsanweisung Инструкция по эксплуатации	№ 123 LHE
Erst.	01/92	Hülße	Schön		
Gepr.					Blatt 10 von 10
Norm					

www.promelectroavtomat.ru

Ersetzt durch :

Ersatz für :

Datum | Mittlg.-Nr. | Pos.-/Teil-Nr.

Демо-файл.
За полной версией
обращайтесь на сайт
www.promelectroavtomat.ru
или по эл. почте
promelectroavtomat@mail.ru

Datum | Mittlg.-Nr. | Pos.-/Teil-Nr.

Datum | Mittlg.-Nr. | Pos.-/Teil-Nr.

⏻	Elektrischer Anschluß	ЭЛЕКТРИЧЕСКОЕ ПОДКЛЮЧЕНИЕ

	Datum	Name			
Erst.				Bezeichnung Aufstellplan Установочный чертеж	№ 123 LHE
Gepr.					
Norm					Blatt 1 von 1

www.promelectroavtomat.ru

Ersetzt durch:

Ersatz für:

Datum | Mittlg.-Nr. | Pos.-/Teil-Nr.

ОРИЕНТИРОВОЧНАЯ ТЕХНИЧЕСКАЯ ХАРАКТЕРИСТИКА

МАСЛА

Кинематическая вязкость при 40° C	cSt	46
Удельный вес при 15° C	г/мл.	0,885

Демо-файл.
За полной версией
обращайтесь на сайт
www.promelectroavtomat.ru
или по эл. почте
promelectroavtomat@mail.ru

Luftabscheidevermögen bei 50°C	max. 7 min
Relative Volumenänderung	+ 0,3 %
Sulfatasche	0,01

	Datum	Name		
Erst.			Bezeichnung Ölempfehlung	№
Gepr.			Характеристика масла	cSt 46
Norm				Blatt 1 von 1

www.promelectroavtomat.ru

Ersatz für:

Gruppen-Übersicht

Станина	Gestell	1-2	1		
Облицовка		1-3	2		
Гидравлический агрегат		1-3	3		
Блок кправления		1-4	4		
Детали гидравлического агрег		1-3	5		
Контропора		1-4	6		
Контропора		1-4	6A		
Контропора для мужской обуви		1-2	6A		
Ножка		1-4	10		
Устройство подачи гвоздей		1-5	11		
Устройство подачи гвоздей -		1-2	12 (Option/по выбору)		
Устройство передачи гвоздей		1-4	13		
Детали электрической системы		1-3	14		
Детали электрической системы		1-2	15		
			Gruppen-Nr.	U	S

Демо-версия.
За полной версией обращайтесь на сайт
www.promelectroavtomat.ru
или по эл. почте
promelectroavtomat@mail.ru

Ersetzt durch:

	Datum	Name
Erst.	01/92	V. Hirsch
Gepr.		
Norm		

SCHON & Cie AG Pirmasens

Erzeugnis: Hydraulische Absatzaufnagelmaschine

Гидравлическая машина для прикрепления каблуков гвоздями изнутри

Gruppen-Übersicht-Nr. 123 LHE

Blatt 1 von 1

gedruckt auf monocrome Dobrindt GmbH, Güdingen ⊥ 64035

www.promelectroavtomat.ru

Ersetzt durch :

Ersatz für :

Datum	Mittlg.-Nr.	Pos.-/Teil-Nr.
Datum	Mittlg.-Nr.	Pos.-/Teil-Nr.
Datum	Mittlg.-Nr.	Pos.-/Teil-Nr.

Демо-файл.
За полной версией
обращайтесь на сайт
www.promelectroavtomat.ru
или по эл. почте
promelectroavtomat@mail.ru

	Datum	Name
Erst.		
Gepr.		
Norm		

Bezeichnung Gestell
Станина

№ 1

Blatt 1 von 2

www.promelectroavtomat.ru

Schutzvermerk nach DIN 34 beachten - Alle Rechte vorbehalten.

DOBRINDT GMBH, Güdingen PGH 8382

Teil-Nr.	Mittlg.-Nr.	Datum	Teil-Nr.	Mittlg.-Nr.	Datum	Teil-Nr.	Mittlg.-Nr.	Datum

Ersatz für:

Рым-болт	0	M 20	
Станина			
Нижняя часть			
Винт	9	M 12 x 100	
Ножка	5		
Палец к ножке	7		
Палец к колесу	4		
Колесо	5		
Шайба	0		
Винт	0		
Гайка	5	M 8	
Шплинт	5		
	stell-Nr.)	Werkstoff-Abm.-Best.-Bez.	DIN

Демо-версия.
За полной версией
обращайтесь на сайт
www.promelectroavtomat.ru
или по эл. почте
promelectroavtomat@mail.ru

Ersetzt durch:

	Datum	Name
Erst.		
Gepr.		
Norm		

SCHÖN & Cie AG Pirmasens

Gruppenbez. Gestell
Станина

Teileliste — Перечень деталей

Nr.: 1

Blatt 2 von 2

gedruckt auf Dobrindt GmbH, Gudingen - 54110

www.promelectroavtomat.ru

Ersetzt durch :

Ersatz für :

Datum	Mittlg.-Nr.	Pos.-/Teil-Nr.
Datum	Mittlg.-Nr.	Pos.-/Teil-Nr.
Datum	Mittlg.-Nr.	Pos.-/Teil-Nr.

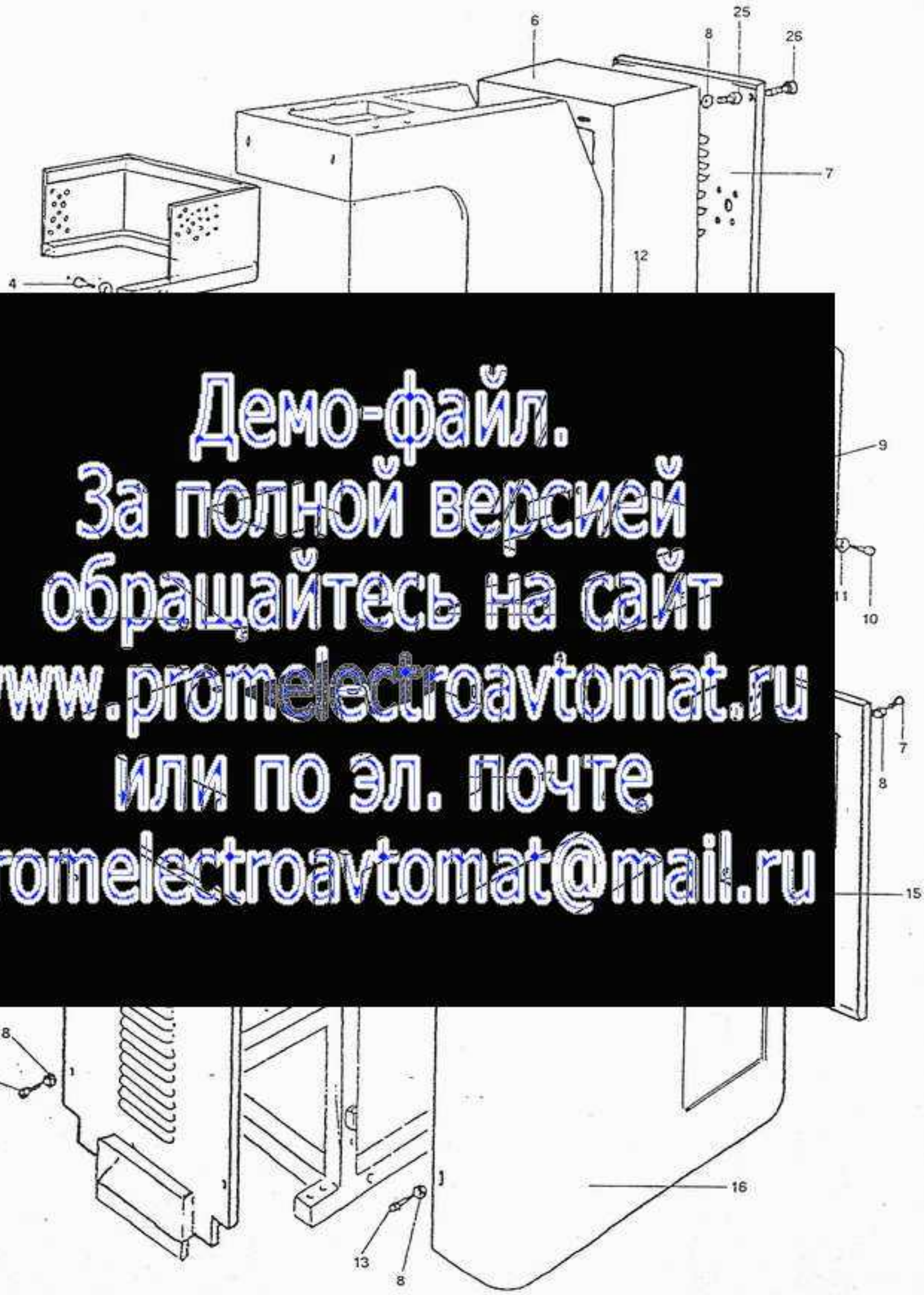

Демо-файл.
За полной версией
обращайтесь на сайт
www.promelectroavtomat.ru
или по эл. почте
promelectroavtomat@mail.ru

	Datum	Name
Erst.		
Gepr.		
Norm		

Bezeichnung Verkleidung
Облицовка

№ 2

Blatt 1 von 3

www.promelectroavtomat.ru

Schutzvermerk nach DIN 34 beachten - Alle Rechte vorbehalten.

DOBRINDT GMBH, Göppingen PGH 8382

Teil-Nr.	Mittlg.-Nr.	Datum	Teil-Nr.	Mittlg.-Nr.	Datum	Teil-Nr.	Mittlg.-Nr.	Datum

Ersatz für:

Защита устройства подачи гв	10		
Винт		M 8 x 45	
Шайба		ø 5	
Кожух распределительного ящ	98		
Крышка распределительного я	97		
Шайба		ø 6	
Крыка кожуха плат			
	92		
Винт		M 4 x 8	
Шайба		ø 4	
Кожух плат	91		
Винт		M 5 x 10	
Задняя крышка, внизу			
	89		
Правая крышка	82		
Крышка отверстия ножки для гвоздей			
Левая крышка	88		
Передняя крышка	83		
Держатель нажимной кнопки	88		
Винт	88		
Шайба		M 5 x 15	
Гайка		ø 5	
Резиновая защита		M 5	
	2		
	stell-Nr.)	Werkstoff-Abm.-Best.-Bez.	DIN

Демо-файл.
За полной версией обращайтесь на сайт www.promelectroavtomat.ru или по эл. почте promelectroavtomat@mail.ru

Ersetzt durch

	Datum	Name
Erst.		
Gepr.		
Norm		

SCHÖN & Cie AG Pirmasens

Gruppenbez. Verkleidung
Облицовка
Teileliste Перечень деталей

Nr.: 2

Blatt 2 von 3

gedruckt auf Dobrindt GmbH. Gudingen 54110

www.promelectroavtomat.ru

Teil-Nr.	Mittlg.-Nr.	Datum	Teil-Nr.	Mittlg.-Nr.	Datum	Teil-Nr.	Mittlg.-Nr.	Datum

Ersatz für:

Винт		M 6 x 10	
Винт		M 6 x 15	
Передняя крышка, вверху	5		
Шайба			
Опора теплообменника	5		

Демо-версия.
За полной версией обращайтесь на сайт promelectroavtomat.ru или по эл. почте promelectroavtomat@mail.ru

			stell-Nr.)	Werkstoff-Abm.-Best.-Bez.	DIN

Ersetzt durch:

	Datum	Name
Erst.		
Gepr.		
Norm		

SCHÖN & Cie AG Pirmasens

Gruppenbez. Verkleidung
Облицовка
Teileliste Перечень деталей

Nr.: 2

Blatt 3 von 3

gedruckt auf Dobrindt GmbH, Gudingen 54110

www.promelectroavtomat.ru

Ersetzt durch :

Ersatz für :

Datum	Mittlg.-Nr.	Pos.-/Teil-Nr.
Datum	Mittlg.-Nr.	Pos.-/Teil-Nr.
Datum	Mittlg.-Nr.	Pos.-/Teil-Nr.

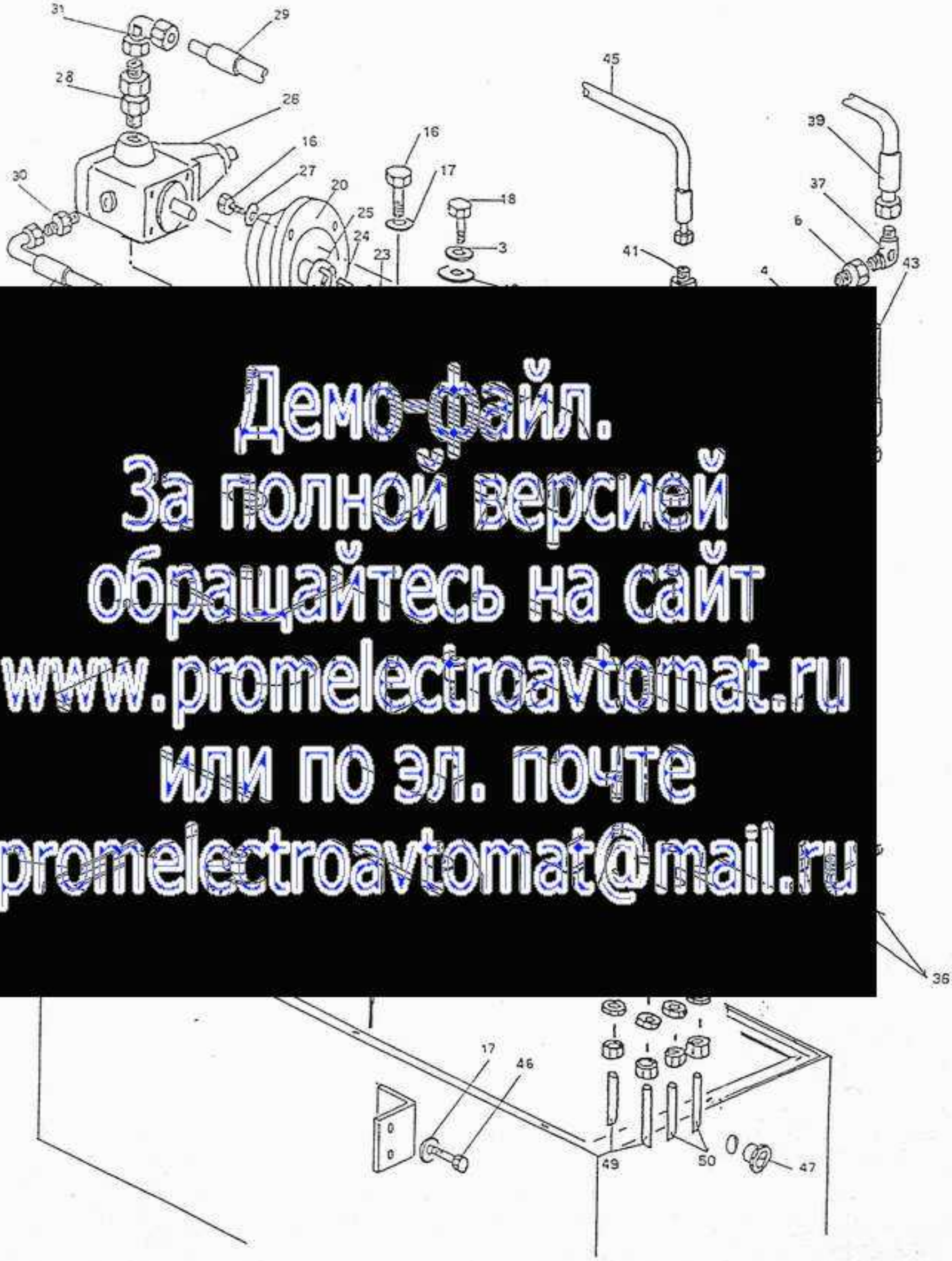

Демо-файл.
За полной версией
обращайтесь на сайт
www.promelectroavtomat.ru
или по эл. почте
promelectroavtomat@mail.ru

	Datum	Name		Bezeichnung Hydraulikaggregat	№ 3
Erst.			Schön		
Gepr.					
Norm					Blatt 1 von 3

www.promelectroavtomat.ru

Schutzvermerk nach DIN 34 beachten - Alle Rechte vorbehalten.

Teil-Nr.	Mittlg.-Nr.	Datum	Teil-Nr.	Mittlg.-Nr.	Datum	Teil-Nr.	Mittlg.-Nr.	Datum

Ersatz für:

Приемная плита насоса	5		
Винт		M 6 x 14	
Шайба		ø 6	
Винт		M 6 x 20	
Прибор для обогащения сжато			
Резьбовое соединение			
Термостат	2	C08A	
Резиновый буфер	4	RGF 20-25/60 B	
Резиновый буфер	5	RGF 30-30/60 B	
Крышка вентилятора	4		
Всасывающая труба	5		
Шайба	3	1"	
Уплотнение		H137	
Масляной фильтр	3		
Двигатель	2	HP4	
Винт		M 8 x 30	
Шайба		ø 8	
Винт		M 6 x 30	
Шайба			
Носитель насоса			
Винт		M 12 x 30	
Шайба		ø 12	
Детали насоса			
Насос	4		
	Teil-Nr. (Bestell-Nr.)	Werkstoff-Abm.-Best.-Bez.	DIN

Демо-файл.
За полной версией
обращайтесь на сайт
www.promelectroavtomat.ru
или по эл. почте
promelectroavtomat@mail.ru

Ersetzt durch:

	Datum	Name
Erst.		
Gepr.		
Norm		

SCHÖN & Cie AG Pirmasens

Gruppenbez. Hydraulikaggregat
Гидравлический агрегат
Teileliste Перечень деталей

Nr. 3

Blatt 2 von

www.promelectroavtomat.ru

gedruckt auf Dobrindt GmbH, Gudingen 54110

Teil-Nr.	Mittlg.-Nr.	Datum	Teil-Nr.	Mittlg.-Nr.	Datum	Teil-Nr.	Mittlg.-Nr.	Datum

Ersatz für

Шайба			ø 8	
Резьбовое соединение		7	TN107-18LR	
Труба			Dn16x750	
Ниппель				
Резьбовое соединение		7	TN119-18L	
Труба			Dn10x620	
Резьбовое соединение		3	TN102-6L	
Резьбовое соединение		5		
Труба, красная				
Резьбовое соединение		8	TN102-10L	
Резьбовое соединение				
Резьбовое соединение		4		
Труба			Dn16x500	
Масленка		6		
Ниппель				
Труба			Dn8x1250 A-K	
Труба			Dn8x700	
Труба			Dn1100 A-K	
Труба			Dn8x550	
Винт			M 8 x 20	
Индикатор уровня масла		5		
Железная труба			D6 L=200	
Железная труба			D10 L=200	
Ниппель масляного фильтра		4		
		Teil-Nr.)	Werkstoff-Abm.-Best.-Bez.	DIN

Пишите
за полной
версией
обращайтесь
www.promelectroavtomat.ru
или по эл. почте
promelectroavtomat@mail.ru

Ersetzt durch

	Datum	Name
Erst.		
Gepr.		
Norm		

SCHÖN & Cie AG Pirmasens

Gruppenbez. Hydraulikaggregat

Гидравлический агрегат

Teileliste Перечень деталей

Nr.: 3

Blatt 3 von 3

www.promelectroavtomat.ru

gedruckt auf Dobrindt GmbH, Güdingen 54110

Ersetzt durch :

Ersatz für :

Pos.-/Teil-Nr.	Mittlg.-Nr.	Datum

Демо-файл.
За полной версией
обращайтесь на сайт
www.promelectroavtomat.ru
или по эл. почте
promelectroavtomat@mail.ru

	Datum	Name
Erst.		
Gepr.		
Norm		

Schön

Bezeichnung Steuerblock

Блок управления

№ 4

Blatt 1 von 4

www.promelectroavtomat.ru

Schutzvermerk nach DIN 34 beachten - Alle Rechte vorbehalten.

DOBRINDT GMBH, Güdingen PGH 8382

Ersatz für:

Teil-Nr.	Mittlg.-Nr.	Datum	Teil-Nr.	Mittlg.-Nr.	Datum	Teil-Nr.	Mittlg.-Nr.	Datum

Винт		M 2 x 20	
Шайба		ø 8	
Блок клапанов			
Пробка		TN185-1/2"R	
Пробка		TN185-1/8"R	
Резьбовое соединение для ман		1/8	
Резьбовое соединение		TN114-15LR	
Труба		Dn13 F/F15	
Ниппель		1/4-1/4	
Ниппель		1/4-1/8	
Ниппель		3/8-3/8	
Ниппель		1/2-1/2	
Резьбовое соединение		TN94-6LR	
Труба		Dn10x1350 D/G	
Труба		Dn10x1500 D/G	
Труба		Dn6x620 D/G	
Труба		Dn6x500 D/G	
Труба		Dn6x620 D/G	
Труба		Dn6x550 D/G	
Труба		Dn6x700 D/G	
Труба		Dn6x650 D/G	
Труба		Dn6x610 D/G	
Труба		Dn6x630 D/G	
Труба		Dn6x700 D/G	
		ll-Nr.) Werkstoff-Abm.-Best.-Bez.	DIN

Демо-файл.
За полной версией
обращайтесь на сайт
www.promelectroavtomat.ru
или по эл. почте
promelectroavtomat@mail.ru

Ersetzt durch:

	Datum	Name
Erst.		
Gepr.		
Norm		

SCHÖN & Cie AG Pirmasens

Gruppenbez. Steuerblock
Блок управления
Teileliste Перечень деталей

Nr.: 4

Blatt 2 von

gedruckt auf Dobrindt GmbH, Gödingen 54110

www.promelectroavtomat.ru

Teil-Nr.	Mittlg.-Nr.	Datum	Teil-Nr.	Mittlg.-Nr.	Datum	Teil-Nr.	Mittlg.-Nr.	Datum

Ersatz für:

Труба		Dn6x650 D/G	
Труба		Dn6x520 D/G	
Труба		Dn6x650 D/G	
Труба		Dn6x520 D/G	
Труба		Dn6x650 D/G	
Труба		Dn6x1250 D/G	
Труба		Dn4x1600 D/G	
Труба		Dn4x1550 D/G	
Труба		Dn6x1600 D/G	
Труба		Dn6x1350 D/G	
Труба		Dn6x1250 D/G	
Труба		Dn4x1000 D/G	
Труба		Dn6x1100 D/G	
Уплотнение		OR2037	
Уплотнение		OR2041	
Редукционный клапан			
Винт		M 5 x 70	
Электромагнитный клапан		DHI0631/2	
Электромагнитный клапан		DHI0631/2	
Электромагнитный клапан		DHI0631/2	
Электромагнитный клапан		DHI0631/2	
Электромагнитный клапан		DHI0631/2	
Электромагнитный клапан		DHI711-NO	
Винт		M 5 x 50	
		ell-Nr.) Werkstoff-Abm.-Best.-Bez.	DIN

Ремо-фильтр
за полной версией
обращайтесь на сайт
www.promelectro.ru
или по эл. почте
promelectro@mail.ru

Ersetzt durch:

	Datum	Name
Erst.		
Gepr.		
Norm		

SCHÖN & Cie AG Pirmasens

Gruppenbez. Steuerblock
Блок управления
Teileliste · Перечень деталей

Nr.: 4

Blatt 3 von

gedruckt auf Dobrindt GmbH, Güdingen 54110

www.promelectroavtomat.ru

Teil-Nr.	Mittlg.-Nr.	Datum	Teil-Nr.	Mittlg.-Nr.	Datum	Teil-Nr.	Mittlg.-Nr.	Datum

Ersatz für:

Электромагнитный клапан	7	DKI1713	
Винт		M 6 x 40	
Уплотнение	5	OR108	
Клапан	4	AGIRR-02 35 bar/бар	
Уплотнение	9	OR3068	
Винт		M 10 x 40	
Регулятор давления	3		
Электромагнитный клапан	6	DHI0631/2	

Пневмо-фейл.
За полной версией
обращайтесь на сайт
www.promelectroavtomat.ru
или по эл. почте
promelectroavtomat@mail.ru

tell-Nr.)	Werkstoff-Abm.-Best.-Bez.	DIN

Ersetzt durch:

	Datum	Name
Erst.		
Gepr.		
Norm		

SCHÖN & Cie AG Pirmasens

Gruppenbez. Steuerblock
Блок управления
Teileliste Перечень деталей

Nr.: 4

Blatt 4 von

gedruckt auf Dobrindt GmbH, Güdingen 54110

www.promelectroavtomat.ru

Ersetzt durch :

Ersatz für :

Datum	Mittlg.-Nr.	Pos.-/Teil-Nr.

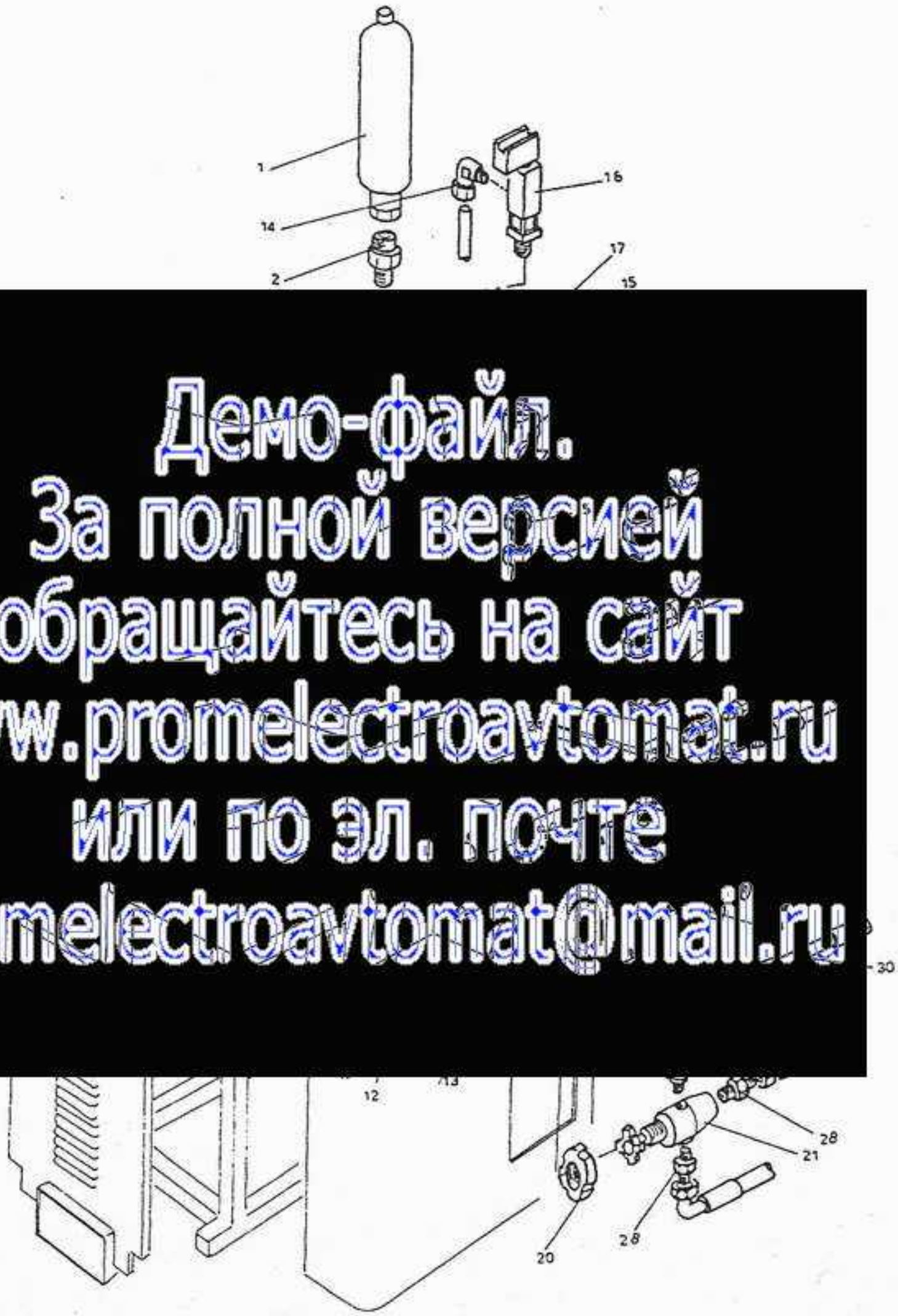

Демо-файл.
За полной версией
обращайтесь на сайт
www.promelectroavtomat.ru
или по эл. почте
promelectroavtomat@mail.ru

	Datum	Name
Erst.		
Gepr.		
Norm		

Schön

Bezeichnung Hydraulik-Teile

Детали гидравлического агрегата

№ 5

Blatt 1 von 3

www.promelectroavtomat.ru

Schutzvermerk nach DIN 34 beachten - Alle Rechte vorbehalten.

DOBRINDT GMBH, Gödingen PGH 8362

Teil-Nr.	Mittlg.-Nr.	Datum	Teil-Nr.	Mittlg.-Nr.	Datum	Teil-Nr.	Mittlg.-Nr.	Datum

Ersatz für:

Аккумулятор	08		
Соединительное резьбовое соед			
	62		
Гайка		M 30 x 1,5	
Резьбовое соединение	62	TN116-18LT	
Труба		Dn16x750	
Резьбовое соединение	16		
Труба		Dn13x650	
Труба		Dn8x550	
Резьбовое соединение		TN126-12LM	
Винт		M 4 x 10	
Шайба		ø 4	
Гайка		M 4	
Резьбовое соединение	9	TN94-6LR	
Ниппель	6	1/4	
Группа прессостата			
Втулка	4		
Регулятор расхода	3		
Труба		Dn8x1100	
Шлицевая гайка		M 45x1,5	
Клапан	5	ARE15	
Винт		M 5 x 10	
Шайба		ø 5	
Резьбовое соединение		1/2"	
	ell-Nr.)	Werkstoff-Abm.-Best.-Bez.	DIN

Демо-версия.
За полной версией обращайтесь на сайт www.promelectroautomat.ru или по эл. почте promelectroautomat@mail.ru

Ersetzt durch:

	Datum	Name
Erst.		
Gepr.		
Norm		

SCHÖN & Cie AG Pirmasens

Gruppenbez. Hydraulikteile
Детали гидравлического агрегата
Teileliste Перечень деталей

Nr.: 5

Blatt 2 von

gedruckt auf Dobrindt GmbH, Gudingen 54110

www.promelectroavtomat.ru

Teil-Nr.	Mittlg.-Nr.	Datum	Teil-Nr.	Mittlg.-Nr.	Datum	Teil-Nr.	Mittlg.-Nr.	Datum

Ersatz für:

Резьбовое соединение	4	TN126-10SR		
Ниппель	5	1/2-3/8		
Манометр	8			
Ниппель	9	1/2-1/4		
Пробка		1/4		
Труба	7			
Теплообменник	8			
Втулка	9			
Редукционная деталь	9	1/2-3/8		
Резьбовое соединение		TN119-10L		
Гайка		M 5		
	ell-Nr.)	Werkstoff-Abm.-Best.-Bez.	DIN	

Демо-файл.
За полной версией
обращайтесь на сайт
www.promelectroavtomat.ru
или по эл. почте
promelectroavtomat@mail.ru

	Datum	Name
Erst.		
Gepr.		
Norm		

Ersetzt durch:

SCHÖN & Cie AG
Pirmasens

Gruppenbez. Hydraulikteile
Детали гидравлического агрегата
Teileliste Перечень деталей

Nr.: 5

Blatt 3 von 3

gedruckt auf Dobrindt GmbH, Gudingen 54110

www.promelectroavtomat.ru

Ersetzt durch :

Ersatz für :

Pos.-/Teil-Nr.	Mittlg.-Nr.	Datum

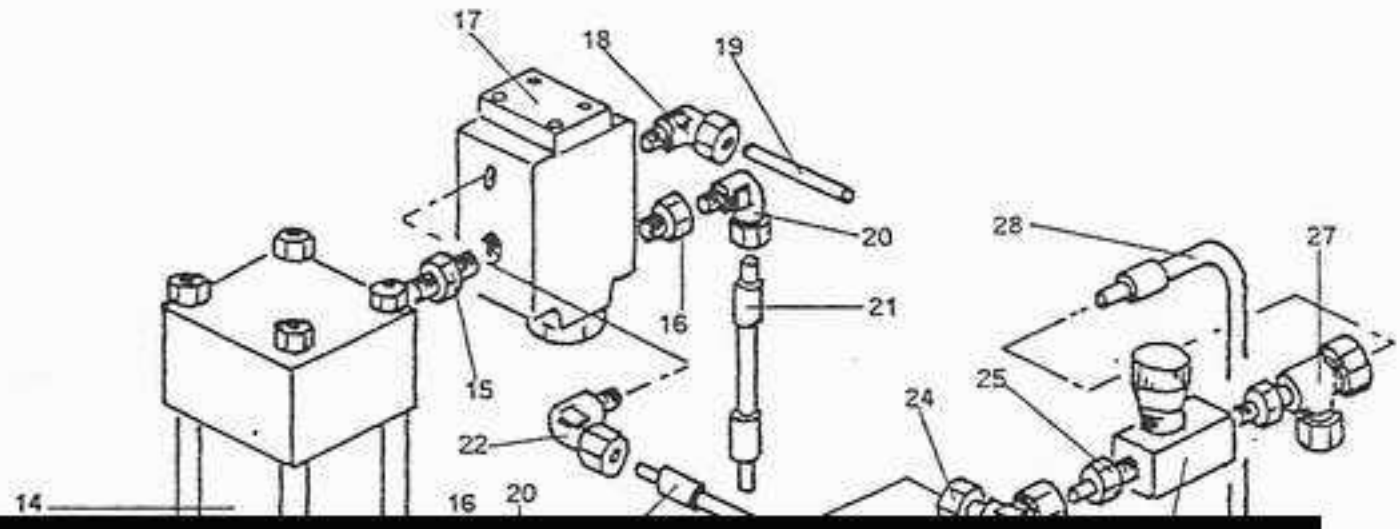

Демо-файл.
За полной версией
обращайтесь на сайт
www.promelectroavtomat.ru
или по эл. почте
promelectroavtomat@mail.ru

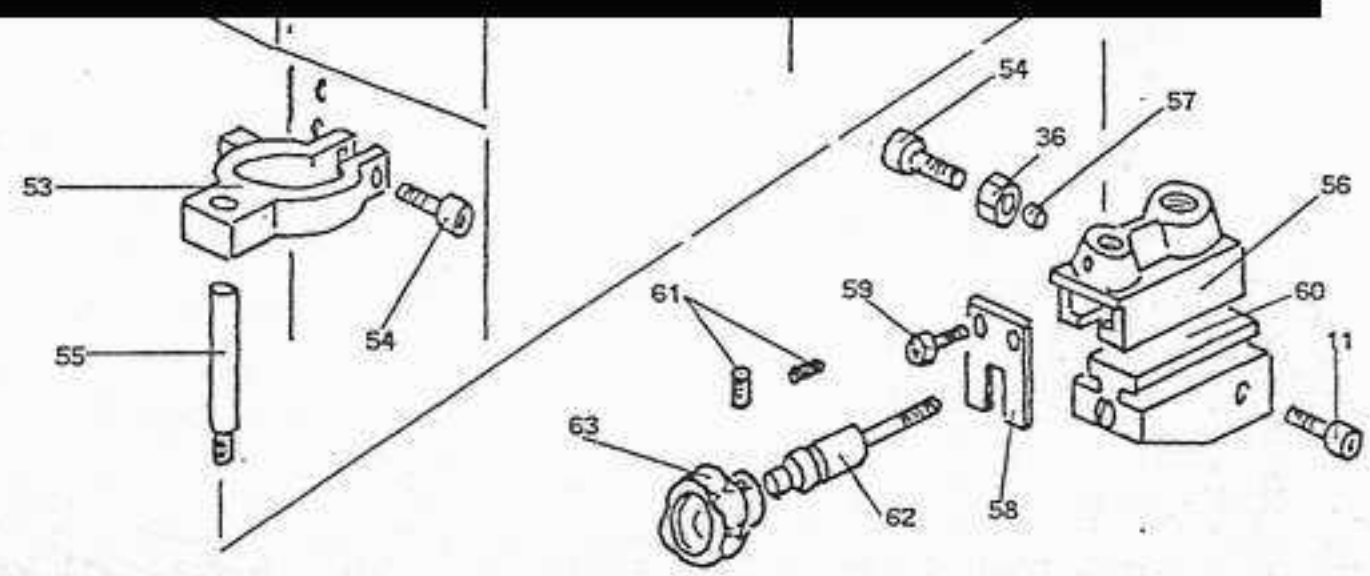

	Datum	Name
Erst.		
Gepr.		
Norm		

Schön

Bezeichnung Widerlager
Контропора

№ 6

Blatt 1 von 4

www.promelectroavtomat.ru

Schutzvermerk nach DIN 34 beachten - Alle Rechte vorbehalten.

DOBRINDT GMBH, Gödingen PGH 8382

Teil-Nr.	Mittlg.-Nr.	Datum	Teil-Nr.	Mittlg.-Nr.	Datum	Teil-Nr.	Mittlg.-Nr.	Datum

Ersatz für:

Опора цилиндра	6			
Втулка	5	32-36-30		
Опора цилиндра, правая	4			
Плита опоры цилиндра	4			
Винт		M 12 x 100		
Винт		M 12 x 90		
Опора цилиндра	5			
Втулка	2	25-28-15F		
Винт		M 8 x 20		
Виброгасительная плита	3			
Винт		M 10 x 35		
Штифт		M 10 x 50		
Гайка		M 10		
Зажимный цилиндр	3			
Ниппель	1			
Редукционная деталь	9	1/2 x 3/8		
Клапан	6	SL10-GA1-4X		
Резьбовое соединение	8	TN94-6LR		
Труба, красная		4/6		
Резьбовое соединение	2	TN94-12LR		
Труба		Dn10x1000 F/F12		
	tell-Nr.)	Werkstoff-Abm.-Best.-Bez.	DIN	

Демо-файл.
За полной версией обращайтесь на сайт www.promelectroautomat.ru или по эл. почте promelectroautomat@mail.ru

Ersetzt durch:

	Datum	Name
Erst.		
Gepr.		
Norm		

SCHÖN & Cie AG Pirmasens

Gruppenbez. Widerlager
Контропора

Teileliste Перечень деталей

Nr.: 6

Blatt 2 von

gedruckt auf Dobrindt GmbH, Gudingen 54110

www.promelectroavtomat.ru

Teil-Nr.	Mittlg.-Nr.	Datum	Teil-Nr.	Mittlg.-Nr.	Datum	Teil-Nr.	Mittlg.-Nr.	Datum

Ersatz für

Резьбовое соединение	2	TN94-10LR		
Труба		Dn10x1300 F/F12		
Резьбовое соединение	2	TN119-12L		
Резьбовое соединение	6	TN126-12LR		
Клапан	3	FT 3/8		
Резьбовое соединение	6	TN116-12LR		
Труба		Dn10 F/F12		
Гайка	1			
Втулка	4			
Винт		M 12 x 18		
Удлинитель зажимного цилинд				
	0			
Рычаг	0			
Винт		M 10 x 40		
Штифт		M 8 x 25		
Гайка		M 8		
Палец цилиндра	6			
Стопорное кольцо		ø 20		
Распорный палец	7			
Цилиндр		ø 40 Hub/ход 30		
Резьбовое соединение	6	TN94-10SR		
Резьбовое соединение	4	TN126-10LR		
Регулятор расхода		1/4		
Резьбовое соединение	6	TN92-10LR		
	Teil-Nr.)	Werkstoff-Abm.-Best.-Bez.	DIN	

Демо-файл.
За полной версией
обращайтесь на сайт
www.promelectroautomat.ru
или по эл. почте
promelectroautomat@mail.ru

Ersetzt durch

	Datum	Name
Erst.		
Gepr.		
Norm		

SCHÖN & Cie AG Pirmasens

Gruppenbez. Widerlager
Контропора
Teileliste Перечень деталей

Nr. 6

Blatt 3 von

gedruckt auf Dobrindt GmbH, Gudingen 54110

www.promelectroavtomat.ru

Teil-Nr.	Mittlg.-Nr.	Datum	Teil-Nr.	Mittlg.-Nr.	Datum	Teil-Nr.	Mittlg.-Nr.	Datum

Ersatz für:

Benennung	Werkstoff-Abm.-Best.-Bez.	DIN
Резьбовое соединение		
Труба	Dn8 F/F10	
Труба	Dn8 F/F10	
Гайка	M 20 x 1,5	
Вилка цилиндра		
Втулка	20-22-20F	
Опорный блок вала		
Винт	M 10 x 70	
Направляющая стержня		
Винт	M 8 x 30	
Стержень		
Направляющая опоры		
Штифт	ø 6	
Направляющая плита		
Винт	M 6 x 16	
Опорный блок		
Штифт	M 6 x 10	
Установочный винт		
Маховичок		

	Datum	Name
Erst.		
Gepr.		
Norm		

SCHÖN & Cie AG Pirmasens

Gruppenbez. Widerlager
Контропора
Teileliste Перечень деталей

Nr.: 6

Blatt 4 von 4

Ersetzt durch:

gedruckt auf ... Dobrindt GmbH, Gudingen 54110

Демо-файл.
За полной версией
обращайтесь на сайт
www.promelectroavtomat.ru
или по эл. почте
promelectroavtomat@mail.ru

www.promelectroavtomat.ru

Ersetzt durch :

Ersatz für :

Pos.-/Teil-Nr.	Mittlg.-Nr.	Datum

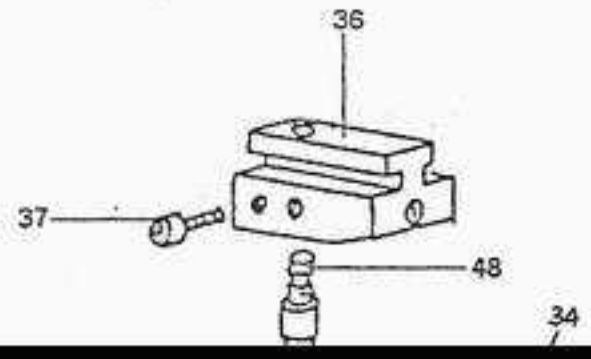

Демо-файл.
За полной версией
обращайтесь на сайт
www.promelectroavtomat.ru
или по эл. почте
promelectroavtomat@mail.ru

	Datum	Name
Erst.		
Gepr.		
Norm		

Bezeichnung Widerlager Контропора

№ 6A

Blatt 1 von 4

www.promelectroavtomat.ru

Schutzvermerk nach DIN 34 beachten - Alle Rechte vorbehalten.

Teil-Nr.	Mittlg.-Nr.	Datum	Teil-Nr.	Mittlg.-Nr.	Datum	Teil-Nr.	Mittlg.-Nr.	Datum

Ersatz für:

	…stell-Nr.)	Werkstoff-Abm.-Best.-Bez.	DIN
Труба			
Резьбовое соединение	…28	TN94-6LR	
Шлицевая гайка	…29		
Гайка		M 4	
Штифт	…33		
Штифт	…34		
Гайка		M 6	
Винт		M 5 x 16	
Задняя плита цилиндра			
	…34		
Редукционная деталь	…6	TN141-1/8-1/4	

Демо-файл.
За полной версией
обращайтесь на сайт
www.promelectroavtomat.ru
или по эл. почте
promelectroavtomat@mail.ru

	Datum	Name
Erst.		
Gepr.		
Norm		

SCHÖN & Cie AG Pirmasens

Gruppenbez. Widerlager

Контропора

Teileliste Перечень деталей

Nr.: 6A

Blatt 2 von 4

Ersetzt durch:

www.promelectroavtomat.ru

Teil-Nr.	Mittlg.-Nr.	Datum	Teil-Nr.	Mittlg.-Nr.	Datum	Teil-Nr.	Mittlg.-Nr.	Datum

Ersatz für:

Блок подшипников	3		
Винт		M 10 x 35	
Соединительный палец	1		
Палец	0		
Цилиндр вилки	31		
Гайка		M 8	
Вилка	36		
Стопорный элемент для шлицевой			
Пружина	5		
Гайка			
Корпус прижимателя	3		
Винт		M 10 x 25	
Винт	2		
Держатель вилки	5		
Ручка			
Палец			
	ell-Nr.)	Werkstoff-Abm.-Best.-Bez.	DIN

Демо-версия.
За полной версией обращайтесь на сайт www.promelectroavtomat.ru или по email: promelectroavtomat@mail.ru

Ersetzt durch:

	Datum	Name
Erst.		
Gepr.		
Norm		

SCHÖN & Cie GmbH Pirmasens

Gruppenbez. Widerlager
Контропора
Teileliste Перечень деталей

Nr.: 6A

Blatt 3 von 4

gedruckt auf Dobnndt GmbH. Gudingen 54110

www.promelectroavtomat.ru

Teil-Nr.	Mittlg.-Nr.	Datum	Teil-Nr.	Mittlg.-Nr.	Datum	Teil-Nr.	Mittlg.-Nr.	Datum

Ersatz für:

Вилка	4		
Шлицевая гайка			
Задний подшипник			
Винт			
Палец			
Уплотнительное кольцо			
Шайба			
Винт		M 5 x 6	
Зубчатое колесо			
Винт		M 4 x 8	
Плита			
Кожаное покрытие			
Винт		M 5 x 8	
Задний упор			
	ll-Nr.)	Werkstoff-Abm.-Best.-Bez.	DIN

Демо-файл.
За полной версией
обращайтесь на сайт
www.promelectroavtomat.ru
или по эл. почте
promelectroavtomat@mail.ru

Ersetzt durch:

	Datum	Name
Erst.		
Gepr.		
Norm		

SCHÖN & Cie GmbH Pirmasens

Gruppenbez. Widerlager
Контропора

Teileliste Перечень деталей

Nr.: 6A

Blatt 4 von 4

gedruckt auf Dobrindt GmbH, Gudingen 54110

www.promelectroavtomat.ru

Ersetzt durch :

Ersatz für :

Datum	Mittlg.-Nr.	Pos.-/Teil-Nr.

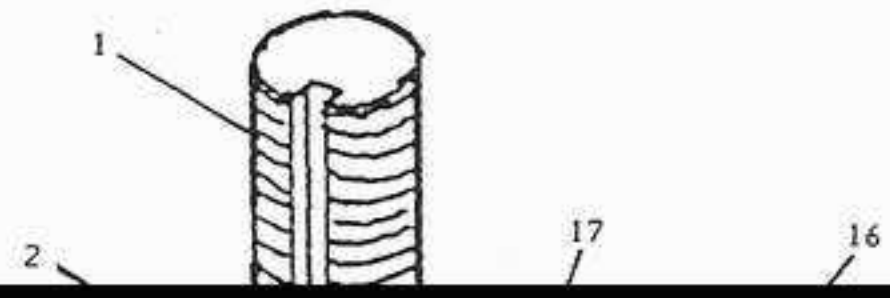

Демо-файл.
За полной версией
обращайтесь на сайт
www.promelectroavtomat.ru
или по эл. почте
promelectroavtomat@mail.ru

	Datum	Name
Erst.		
Gepr.		
Norm		

Schön

Bezeichnung Widerlager f. Herrenschuhe

Контропора для мужской обуви

№ 6A

Blatt 1 von 2

www.promelectroavtomat.ru

Schutzvermerk nach DIN 34 beachten - Alle Rechte vorbehalten.

DOBRINDT GMBH, Göppingen PGH 8382

Teil-Nr.	Mittlg.-Nr.	Datum	Teil-Nr.	Mittlg.-Nr.	Datum	Teil-Nr.	Mittlg.-Nr.	Datum

Ersatz für

Направляющая			
Гайка с накаткой			
Латунный палец			
Штифт			
Винт			
Палец			
Плита			
Пружина			
Штифт			
Промежуточная плита			
Приемная плита			
Палец			
Винт с накатанной головкой			
Штифт с резьбой			
Плита			
Опора			
Палец			

Демо-файл.
За полной версией
обращайтесь на сайт
www.promelectroavtomat.ru
или по эл. почте
promelectroavtomat@mail.ru

ell-Nr.)	Werkstoff-Abm.-Best.-Bez.	DIN

Ersetzt durch

	Datum	Name
Erst.		
Gepr.		
Norm		

SCHÖN & Cie AG Pirmasens

Gruppenbez. Widerlager für Herrenschuhe
Контропора для мужской обуви

Teileliste Перечень деталей

Nr.: 6A

Blatt 2 von 2

gedruckt auf Dobrindt GmbH, Gudingen - 54110

www.promelectroavtomat.ru

Ersetzt durch :

Ersatz für :

Pos.-/Teil-Nr.	Mittlg.-Nr.	Datum

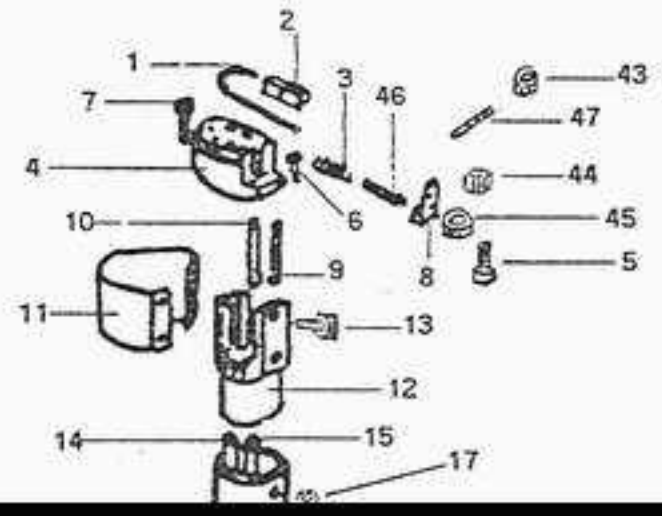

Демо-файл.
За полной версией
обращайтесь на сайт
www.promelectroavtomat.ru
или по эл. почте
promelectroavtomat@mail.ru

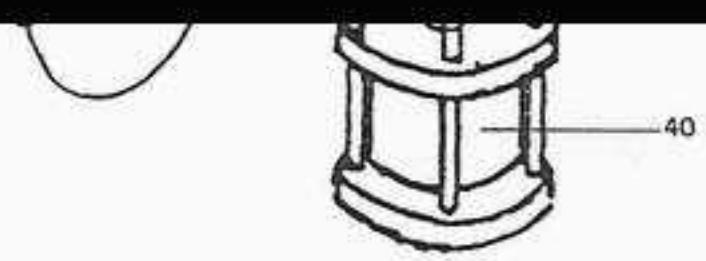

	Datum	Name
Erst.		
Gepr.		
Norm		

Schön

Bezeichnung Nagelkopf

Ножка

№ 10

Blatt 1 von 4

www.promelectroavtomat.ru

Schutzvermerk nach DIN 34 beachten - Alle Rechte vorbehalten.

DOBRINDT GMBH, Göppingen PGH 8382

Teil-Nr.	Mittlg.-Nr.	Datum	Teil-Nr.	Mittlg.-Nr.	Datum	Teil-Nr.	Mittlg.-Nr.	Datum

Ersatz für:

Установочная деталь	3		
Плита	2		
Пружина	6		
Блок ножки			
Установочный винт	1		
Винт		M 5 x 12	
Винт		M 5 x 35	
Угольник	2		
Молоток для гвоздя			
Молоток для шурупа			
Защита			
Держатель			
Винт		M 4 x 8	
Стержень для гвоздя			
Стержень для шурупа			
Держатель ножки			
Гайка		M 8	
Штифт			
Направляющая, нижняя			
Гайка		M 16	
Винт		M 6 x 15	
Рычаг			
Гайка		MB 20	
Тяга			
	...ll-Nr.)	Werkstoff-Abm.-Best.-Bez.	DIN

Демо-файл.
За полной версией обращайтесь на сайт www.promelectroautomat.ru или по эл. почте promelectroautomat@mail.ru

Ersetzt durch:

	Datum	Name
Erst.		
Gepr.		
Norm		

SCHÖN & Cie AG Pirmasens

Gruppenbez. Nagelkopf
Ножка
Teileliste Перечень деталей

Nr. 10

Blatt 2 von

gedruckt auf Dobindt GmbH, Gudingen 54110

www.promelectroavtomat.ru

Ersetzt durch

Ersatz für

Teil-Nr.	Mittlg.-Nr.	Datum	Teil-Nr.	Mittlg.-Nr.	Datum	Teil-Nr.	Mittlg.-Nr.	Datum

Шайба				
Гайка			M 6 AB	
Гайка			M 8	
Винт			M 8 x 50	
Втулка		7		
Плита		5		
Винт			M 8 x 35	
Шайба			ø 8	
Винт			M 6 x 35	
Цилиндр вбивки гвоздя		3		
Штифт			M 14 x 40	
Гайка			M 14	
Удлинитель цилиндра		22		
Цилиндр шурупа		82		
Фланец цилиндра шурупа		11		
Распорная деталь		04		
Гайка			M 5	
Гайка			M 4	
Шлицевая гайка		012		
		estell-Nr.)	Werkstoff-Abm.-Best.-Bez.	DIN

Демо-фрагмент.
За полной версией
обращайтесь на сайт
www.promelectroavtomat.ru
или по эл. почте
promelectroavtomat@mail.ru

	Datum	Name
Erst.		
Gepr.		
Norm		

SCHÖN & Cie AG Pirmasens

Gruppenbez. Nagelkopf
Ножка
Teileliste Перечень деталей

Nr.: 10

Blatt 3 von

gedruckt auf Dobrindt GmbH, Göttingen 54110

www.promelectroavtomat.ru

Teil-Nr.	Mittlg.-Nr.	Datum	Teil-Nr.	Mittlg.-Nr.	Datum	Teil-Nr.	Mittlg.-Nr.	Datum

Ersatz für:

Установочная деталь		
Штифт	M 5	

Демо-файл.
За полной версией
обращайтесь на сайт
www.promelectroavtomat.ru
или по эл. почте
promelectroavtomat@mail.ru

ell-Nr.)	Werkstoff-Abm.-Best.-Bez.	DIN

Ersetzt durch:

	Datum	Name
Erst.		
Gepr.		
Norm		

SCHÖN & Cie AG Pirmasens

Gruppenbez. Nagelkopf
Ножка
Teileliste Перечень деталей

Nr.: 10

Blatt 4 von 4

gedruckt auf Dobrindt GmbH, Gudingen 54110

www.promelectroavtomat.ru

Ersetzt durch :

Ersatz für :

Datum	Mittlg.-Nr.	Pos.-/Teil-Nr.
Datum	Mittlg.-Nr.	Pos.-/Teil-Nr.
Datum	Mittlg.-Nr.	Pos.-/Teil-Nr.

Демо-файл.
За полной версией
обращайтесь на сайт
www.promelectroavtomat.ru
или по эл. почте
promelectroavtomat@mail.ru

	Datum	Name
Erst.		
Gepr.		
Norm		

Bezeichnung Nagellader
Устройство подачи гвоздей

№ 11

Blatt 1 von 5

www.promelectroavtomat.ru

Schutzvermerk nach DIN 34 beachten - Alle Rechte vorbehalten.

Teil-Nr.	Mittlg.-Nr.	Datum	Teil-Nr.	Mittlg.-Nr.	Datum	Teil-Nr.	Mittlg.-Nr.	Datum

Ersatz für

Крышка из плексигласа	9		
Шарнир	1		
Винт		M 3 x 7	
Резервуар	9		
Штифт		3 x 14	
Винт		M 4 x 12	
Плита для гвоздей	1		
Плита для шурупа	2		
Затвор			
Крючок	1		
Винт		M 3 x 8	
Винт		M 4 x 6	
Винт		M 6 x 15	
Гайка		M 6	
Штифт		M 6 x 15	
Шарик	3		
Промежуточная деталь	7		
Канал для подачи гвоздей, пра	1		
Канал для подачи гвоздей, лев	2		
Винт		M 3 x 7	
Средняя промежуточная деталь	5		
Передняя промежуточная деталь			
	tell-Nr.)	Werkstoff-Abm.-Best.-Bez.	DIN

Демо-файл.
За полной версией
обращайтесь на сайт
www.promelectroavtomat.ru
или по эл. почте
promelectroavtomat@mail.ru

Ersetzt durch

	Datum	Name
Erst.		
Gepr.		
Norm		

SCHÖN & Cie AG Pirmasens

Gruppenbez. Nagellader

Устройство подачи гвоздей

Teileliste Перечень деталей

Nr.: 11

Blatt 2 von

gedruckt auf Dobrindt GmbH, Gudingen 54110

www.promelectroavtomat.ru

Ersatz für

Teil-Nr.	Mittlg.-Nr.	Datum	Teil-Nr.	Mittlg.-Nr.	Datum	Teil-Nr.	Mittlg.-Nr.	Datum

Винт			M 3 x 7
Отсекатель		2	
Винт			M 3 x 7
Стержень для гвоздей		8	
Стержень для гвоздей		7	
Винт			M 4 x 8
Промежуточная деталь (шуруп)		9	
Канал для подачи шурупов, лев		3	
Промежуточная деталь (шуруп)		8	
Винт			M 3 x 7
Винт			M 6 x 16
Винт			M 3 x 7
Канал для подачи шурупов, лев		4	
Винт			M 3 x 7
Промежуточная деталь (шуруп)		0	
Отсекатель		2	
Винт			M 4 x 8
Стержень для гвоздей		1	
Винт			M 4 x 8
Гайка			M 8
Гайка			M 8 x 25
Опора		6	
Гайка			M 8
		tell-Nr.)	Werkstoff-Abm.-Best.-Bez.	DIN

Демо-файл.
За полной версией
обращайтесь на сайт
www.promelectroavtomat.ru
или по эл. почте
promelectroavtomat@mail.ru

Ersetzt durch

	Datum	Name
Erst.		
Gepr.		
Norm		

SCHÖN & Cie AG Pirmasens

Gruppenbez. Nagellader

Устройство подачи гвоздей

Teileliste Перечень деталей

Nr. 11

Blatt 3 von

gedruckt auf Dobrindt GmbH, Gudingen 54110

www.promelectroavtomat.ru

Teil-Nr.	Mittlg.-Nr.	Datum	Teil-Nr.	Mittlg.-Nr.	Datum	Teil-Nr.	Mittlg.-Nr.	Datum

Ersatz für:

Штифт		M 8 x 65	
Пружина			
Держатель отсекателя			
Верхний корпус			
Нижний корпус			
Втулка			
Штифт			
Гайка		M 6	
Стержень			
Планка			
Винт		M 8 x 16	
Гайка		M 8	
Палец			
Вилка			
Плита			
Рычаг			
Цилиндр отсекателя			
Палец			
Втулка			
Штифт		M 8 x 40	
Гайка			
Цилиндр подачи гвоздей			
Втулка			
Резьбовое соединение			
	...ell-Nr.)	Werkstoff-Abm.-Best.-Bez.	DIN

Демо-файл.
За полной версией обращайтесь на сайт www.promelectroavtomat.ru или по эл. почте promelectroavtomat@mail.ru

Ersetzt durch:

	Datum	Name
Erst.		
Gepr.		
Norm		

SCHÖN & Cie AG Pirmasens

Gruppenbez. Nagellader
Устройство подачи гвоздей
Teileliste Перечень деталей

Nr.: 11

Blatt 4 von

gedruckt auf Dobrindt GmbH, Gudingen

www.promelectroavtomat.ru

Teil-Nr.	Mittlg.-Nr.	Datum	Teil-Nr.	Mittlg.-Nr.	Datum	Teil-Nr.	Mittlg.-Nr.	Datum

Ersatz für

Регулятор расхода	3			
Стопорное кольцо		ø 14		
Палец	6			
Шайба	9			
Вал устройства подачи гвозд	6			
Гайка		M 30		
Плита	2			
Крышка канала	3			
Удлинитель	4	1/8		
Резьбовое соединение		1/8		
Регулятор расхода	4			
Ниппель		1/8-1/8		
Винт		M 10 x 20		
Втулка				
Самотормозящаяся гайка				
		M 8		
Штифт		M 6 x 25		
Распорная деталь				
Винт		M 10 x 25		
Гайка		M 10		
Винт		M 5 x 20		
Штифт		M 6 x 12		
Винт		M 6 x 20		
	ll-Nr.)	Werkstoff-Abm.-Best.-Bez.	DIN	

Пневмо-фрезы, электроинструмент, ножи для электроавтоматов, ножи по эскизам заказчика
www.promelectroavtomat.ru
promelectroavtomat@mail.ru

Ersetzt durch

	Datum	Name
Erst.		
Gepr.		
Norm		

SCHÖN & Cie AG Pirmasens

Gruppenbez. Nagellader

Устройство подачи гвоздей

Teileliste Перечень деталей

Nr. 11

Blatt 5 von

www.promelectroavtomat.ru

gedruckt auf Dobrindt GmbH, Gudingen 54110

Ersetzt durch :

Ersatz für :

Datum	Mittlg.-Nr.	Pos.-/Teil-Nr.

GLC 150

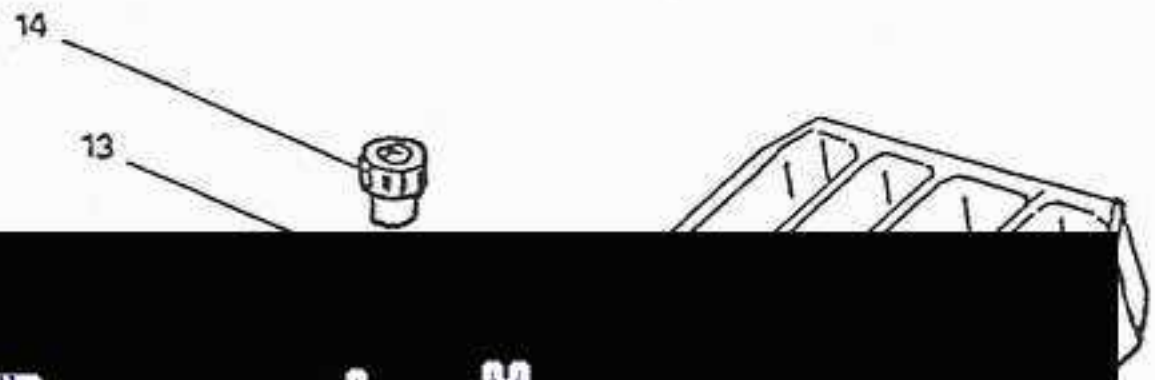

Демо-файл.
За полной версией
обращайтесь на сайт
www.promelectroavtomat.ru
или по эл. почте
promelectroavtomat@mail.ru

Datum	Mittlg.-Nr.	Pos.-/Teil-Nr.

Datum	Mittlg.-Nr.	Pos.-/Teil-Nr.

	Datum	Name
Erst.		
Gepr.		
Norm		

Bezeichnung Nagellader - manuell (Option)
Устройство подачи гвоздей вручную (по выбору)

№ 12

Blatt 1 von 2

www.promelectroavtomat.ru

Schutzvermerk nach DIN 34 beachten - Alle Rechte vorbehalten.

DOBRINDT GMBH, Göppingen PGH 8382

Teil-Nr.	Mittlg.-Nr.	Datum	Teil-Nr.	Mittlg.-Nr.	Datum	Teil-Nr.	Mittlg.-Nr.	Datum

Ersatz für:

Крышка устройства подачи гво			
Винт		M 3 x 10	
Распорная деталь			
Плита устройства подачи гвоз			
Затвор			
Пружина			
Гайка			
Держатель затвора			
Рукоятка затвора			
Штифт			
Распорная деталь			
Шайба			
Штифт		M 6 x 50	
Рукоятка			
Штифт		M 6 x 35	
Гайка		M 6	
Крышка канала 7 + 1			
Крышка устройства подачи гво			
Крышка канала 5 + 1			
* Группа затвора			
	ell-Nr.)	Werkstoff-Abm.-Best.-Bez.	DIN

Демо-файл.
За полной версией
обращайтесь на сайт
www.promelectroautomat.ru
или по эл. почте
promelectroautomat@mail.ru

Ersetzt durch:

	Datum	Name
Erst.		
Gepr.		
Norm		

SCHÖN & Cie AG Pirmasens

Gruppenbez. Nagellader - manuell (Option)

Устройство подачи гвоздей - вручную (по выбору)

Teileliste Перечень деталей

Nr.: 12

Blatt 2 von 2

gedruckt auf Dobrindt GmbH, Güdingen 54110

www.promelectroavtomat.ru

Ersetzt durch :

Ersatz für :

Pos.-/Teil-Nr.	Mittlg.-Nr.	Datum

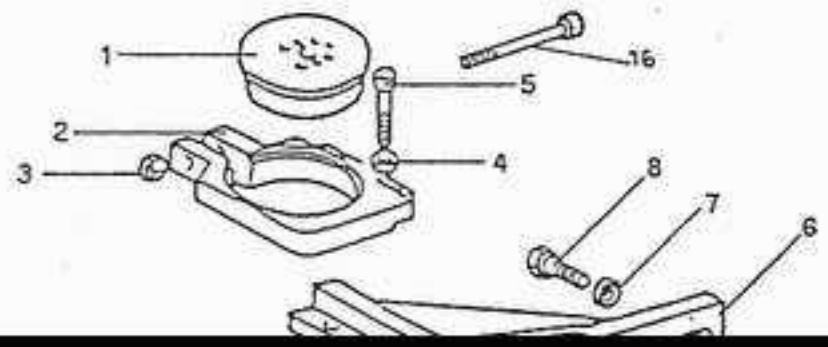

Демо-файл.
За полной версией
обращайтесь на сайт
www.promelectroavtomat.ru
или по эл. почте
promelectroavtomat@mail.ru

	Datum	Name
Erst.		
Gepr.		
Norm		

Bezeichnung Nagelfüller

Устройство передачи гвоздей

№ 13

Blatt 1 von 4

www.promelectroavtomat.ru

Schutzvermerk nach DIN 34 beachten - Alle Rechte vorbehalten.

DÖBRINDT GMBH, Göppingen PGH 8382

Teil-Nr.	Mittlg.-Nr.	Datum	Teil-Nr.	Mittlg.-Nr.	Datum	Teil-Nr.	Mittlg.-Nr.	Datum

Ersatz für

Блок держателя труб			
Опора держателя труб	07		
Гайка		M 6	
Шайба		ø 8	
Винт		M 8 x 25	
Рукав опоры держателя труб			
	28		
Шайба		ø 8	
Винт		M 8 x 30	
Держатель гвоздей в комплек	75		
Штифт для крепления плиты			
	02		
Гайка		M 8	
Опора держателя гвоздей	03		
Гайка		M 6 x 100	
Распорная деталь	05		
Маховичок	06		
Винт		M 6 x 65	
Рукоятка	04		
Гайка		M 8	
Рукав	4		
Шайба		ø 8	
Гайка		M 8	
Винт		M 6 x 20	
	tell-Nr.)	Werkstoff-Abm.-Best.-Bez.	DIN

Демо-версия.
За полной версией обращайтесь на сайт
www.promelectroautomat.ru
или по эл. почте
promelectroautomat@mail.ru

Ersetzt durch

	Datum	Name
Erst.		
Gepr.		
Norm		

SCHÖN & Cie AG Pirmasens

Gruppenbez. Nagelfüller
Устройство передачи гвоздей
Teileliste Перечень деталей

Nr. 13

Blatt 2 von

www.promelectroavtomat.ru

gedruckt auf Dobrindt GmbH, Gudingen 54110

Teil-Nr.	Mittlg.-Nr.	Datum		Teil-Nr.	Mittlg.-Nr.	Datum		Teil-Nr.	Mittlg.-Nr.	Datum

Ersatz für

Гайка		M 8	
Гайка		M 8	
Самотормозящаяся гайка			
	0	M 16	
Винт		M 6 x 45	
Гайка		M 8	
Плита	3		
Винт		M 8 x 35	
Гайка		M 8	
Винт		M 6 x 40	
Гайка		M 6	
Вал рукава	2		
Шарикоподшипник	3		
Опора рукава	3		
Штифт		6 x 40	
Винт		M 12 x 40	
Шайба		ø 12	
Гайка		M 16	
Гайка		M 16	
Вилка	1		
Палец вилки	5		
Палец цилиндра рукава	5		
Цилиндр рукава	8		
	ell-Nr.)	Werkstoff-Abm.-Best.-Bez.	DIN

Пишем по эл. почте
promelectroavtomat@mail.ru
www.promelectroavtomat.ru
Промэлектроавтомат
Демо-версия.
За полной версией обращайтесь на сайт

Ersetzt durch

	Datum	Name
Erst.		
Gepr.		
Norm		

SCHÖN & Cie AG Pirmasens

Gruppenbez. Nagelfüller

Устройство передачи гвоздей

Teileliste Перечень деталей

Nr. 13

Blatt 3 von

www.promelectroavtomat.ru

gedruckt auf Doorndt GmbH Gudingen 54110

Teil-Nr.	Mittlg.-Nr.	Datum	Teil-Nr.	Mittlg.-Nr.	Datum	Teil-Nr.	Mittlg.-Nr.	Datum

Ersatz für

Палец цилиндра		
Стопорное кольцо	ø 16	
Шайба	ø 5	
Резьбовое соединение		
Винт	M 5 x 30	
Опора цилиндра		
Шайба	ø 10	
Винт	M 8 x 35	
Защита		
Винт	M 5 x 35	
Микрозащита		
Микрорычаг		
Винт	M 4 x 8	
Гайка	M 4	
Палец рычага		
Винт	M 3 x 8	
Защита рычага		
Пружина		
Регулятор расхода	1/4	
Труба		
Труба		
Teil-Nr.)	Werkstoff-Abm.-Best.-Bez.	DIN

Демо-версия.
За полной версией обращайтесь на сайт www.promelectroavtomat.ru или по эл. почте promelectroavtomat@mail.ru

www.promelectroavtomat.ru

Ersetzt durch

	Datum	Name
Erst.		
Gepr.		
Norm		

SCHÖN & Cie AG Pirmasens

Gruppenbez. Nagelfüller

Устройство передачи гвоздей

Teileliste Перечень деталей

Nr. 13

Blatt 4 von 4

gedruckt auf Dobrindt GmbH, Gudingen 54110

Ersetzt durch :

Ersatz für :

Pos.-/Teil-Nr.	Mittlg.-Nr.	Datum

Демо-файл.
За полной версией
обращайтесь на сайт
www.promelectroavtomat.ru
или по эл. почте
promelectroavtomat@mail.ru

	Datum	Name
Erst.		
Gepr.		
Norm		

Bezeichnung EL - Teile
Электродетали

№ 14

Blatt 1 von 3

www.promelectroavtomat.ru

Schutzvermerk nach DIN 34 beachten - Alle Rechte vorbehalten.

DOBRINDT GMBH, Güdingen PGH 8382

Ersatz für:

Teil-Nr.	Mittlg.-Nr.	Datum	Teil-Nr.	Mittlg.-Nr.	Datum	Teil-Nr.	Mittlg.-Nr.	Datum

Плата программирования	4		
Тяга	6		
Гайка		M 4	
Панель пульта	8		
Плата с нажимными кнопками			
	1		
Плоский кабель	8		
Плата предварительного выбора	2		
Плата с светодиодами	3		
Винт		M 4 x 8	
Сигнальная лампочка, красная	6		
Патрон лампочки	6		
Лампочка	4		
Микровыключатель	5		
Педаль в комплекте	3		
	ell-Nr.)	Werkstoff-Abm.-Best.-Bez.	DIN

Демо-файл.
За полной версией обращайтесь на сайт www.promelectroautomat.ru или по эл. почте promelectroautomat@mail.ru

Ersetzt durch:

	Datum	Name
Erst.		
Gepr.		
Norm		

SCHÖN & Cie AG Pirmasens

Gruppenbez. EL-Teile
Электродетали
Teileliste Перечень деталей

Nr.: 14

Blatt 2 von

gedruckt auf Dobrindt GmbH Gudingen 54110

www.promelectroavtomat.ru

Ersatz für:

Teil-Nr.	Mittlg.-Nr.	Datum	Teil-Nr.	Mittlg.-Nr.	Datum	Teil-Nr.	Mittlg.-Nr.	Datum

Нажимная кнопка			
Корпус нажимной кнопки			
Питающий кабель			
Микрозащита рукава			
Корпус педали			
Крышка педали			
Микровыключатель			
Пружина			
Вал педали			
Угольник			
Винт		M 3 x 16	
Гайка		M 3	
Винт		M 3 x 12	
Винт			
Шплинт			
Шайба			
	ell-Nr.)	Werkstoff-Abm.-Best.-Bez.	DIN

Демо-версия.
За полной версией обращайтесь на сайт www.promelectroavtomat.ru
или по эл. почте promelectroavtomat@mail.ru

Ersetzt durch:

	Datum	Name
Erst.		
Gepr.		
Norm		

SCHÖN & Cie AG Pirmasens

Gruppenbez. EL-Teile
Электродетали
Teileliste Перечень деталей

Nr.: 14

Blatt 3 von 3

www.promelectroavtomat.ru

gedruckt auf Dobrindt GmbH. Gudingen 54110

Ersetzt durch :

Ersatz für :

Datum	Mittlg.-Nr.	Pos.-/Teil-Nr.
Datum	Mittlg.-Nr.	Pos.-/Teil-Nr.
Datum	Mittlg.-Nr.	Pos.-/Teil-Nr.

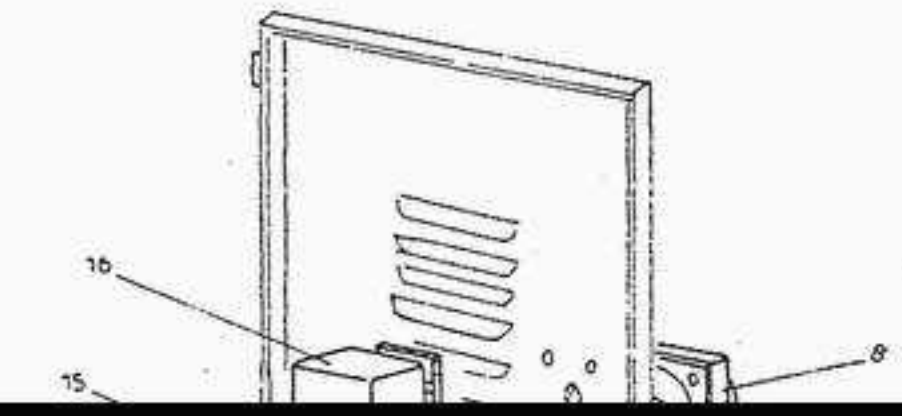

Демо-файл.
За полной версией
обращайтесь на сайт
www.promelectroavtomat.ru
или по эл. почте
promelectroavtomat@mail.ru

	Datum	Name
Erst.		
Gepr.		
Norm		

Schön

Bezeichnung EL-Teile
Электродетали

№ 15

Blatt 1 von 2

www.promelectroavtomat.ru

Schutzvermerk nach DIN 34 beachten - Alle Rechte vorbehalten.

DOBRINDT GMBH, Güdingen PGH 8382

Teil-Nr.	Mittlg.-Nr.	Datum	Teil-Nr.	Mittlg.-Nr.	Datum	Teil-Nr.	Mittlg.-Nr.	Datum

Ersatz für:

Плита распределительного ящ				
Гайка			M 6	
Шайба			ø 6	
Опора блокирующего механизм				
Винт			M 5 x 8	
Шайба			ø 5	
Выключатель			16 A	
Облицовка блокирующего меха				
дверцы				
Трансформатор			1100 W/1100 Вт	
Зажим			4 mm/4 мм	
Зажим заземления				
Держатель предохранителей			KGFS 4	
Клеммная колодка			A 3235	
Фланец держателя предохранит			KS 4	
		ll-Nr.)	Werkstoff-Abm.-Best.-Bez.	DIN

Демо-файл.
За полной версией обращайтесь на сайт
www.promelectroautomat.ru
или по эл. почте
promelectroautomat@mail.ru

Ersetzt durch:

	Datum	Name
Erst.		
Gepr.		
Norm		

SCHÖN & Cie AG Pirmasens

Gruppenbez. EL-Teile
Электродетали
Teileliste Перечень деталей

Nr. 15

Blatt 2 von 2

www.promelectroavtomat.ru

gedruckt auf Dobrindt GmbH, Gudingen 54110

Ersetzt durch :

Ersatz für :

Datum | Mittlg.-Nr. | Pos.-/Teil-Nr.

Демо-файл.
За полной версией
обращайтесь на сайт
www.promelectroavtomat.ru
или по эл. почте
promelectroavtomat@mail.ru

	Datum	Name
Erst.		
Gepr.		
Norm		

Schön

Bezeichnung Elektroplan

Электросхема

№ 123 LHE

Blatt 1 von

www.promelectroavtomat.ru

Ersetzt durch :

Ersatz für :

Datum | Mittlg.-Nr. | Pos.-/Teil-Nr.

Platine EPB044

Печатная плата EPB044

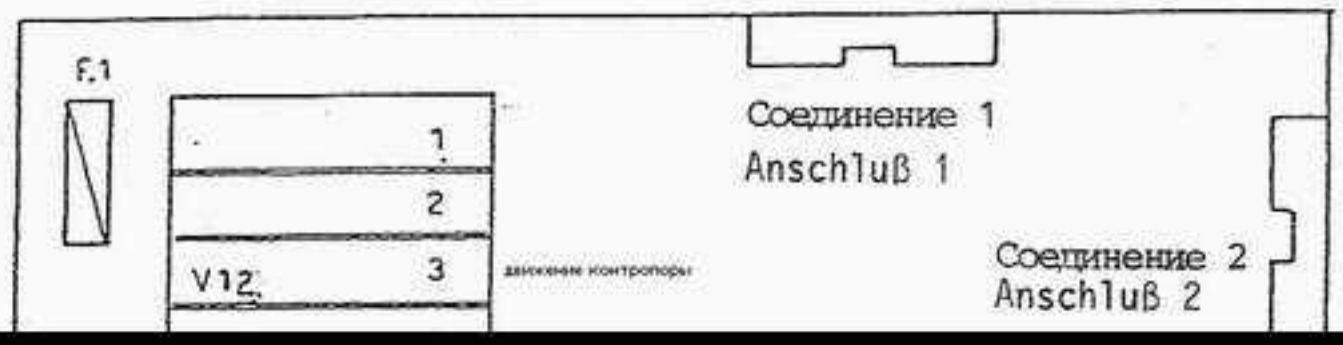

Демо-файл.
За полной версией
обращайтесь на сайт
www.promelectroavtomat.ru
или по эл. почте
promelectroavtomat@mail.ru

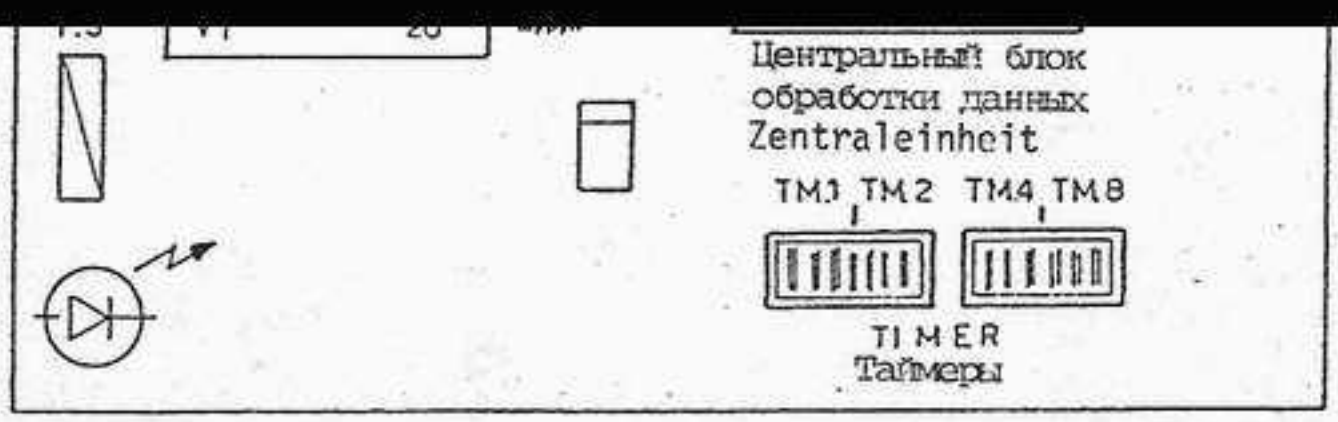

	Datum	Name		Bezeichnung Elektroplan	№
Erst.			Schön	Электросхема	123 LHE
Gepr.					Blatt 2 von
Norm					

www.promelectroavtomat.ru

Ersetzt durch :

Ersatz für :

Datum | Mittlg.-Nr. | Pos.-/Teil-Nr.

Platine EPB044

Печатная плата EPB044

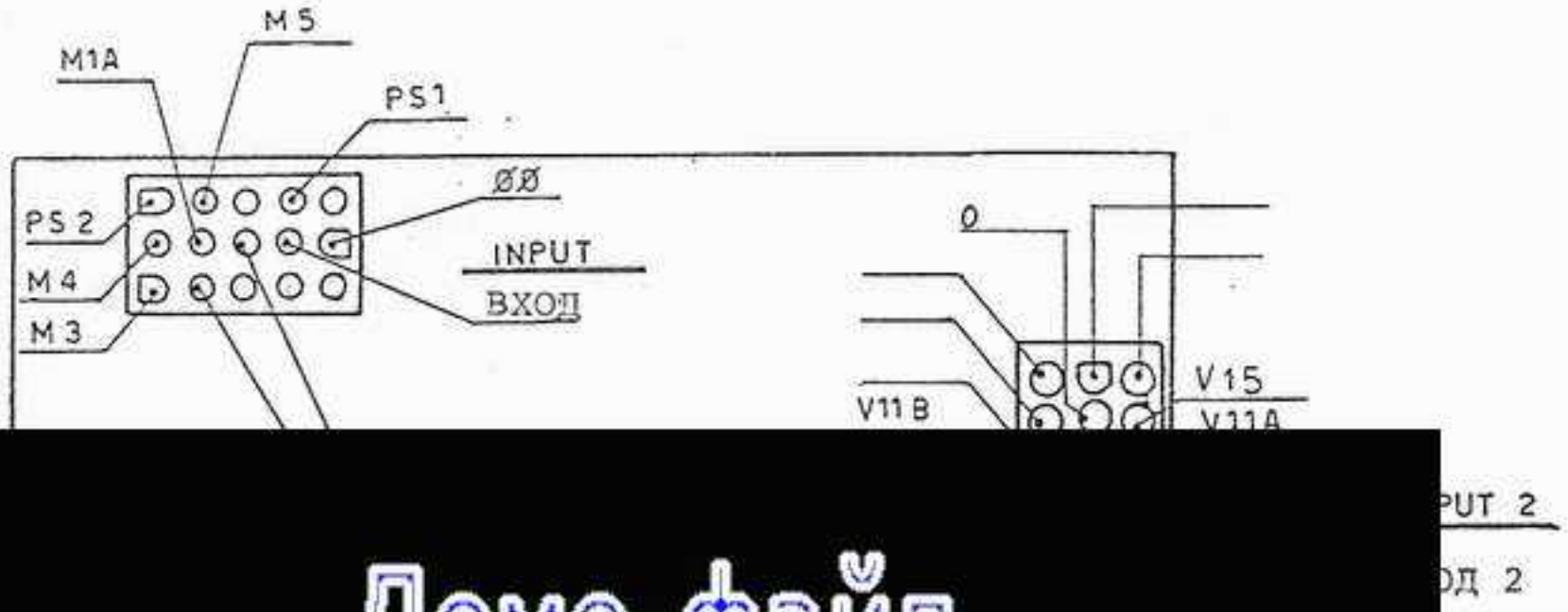

Демо-файл.
За полной версией
обращайтесь на сайт
www.promelectroavtomat.ru
или по эл. почте
promelectroavtomat@mail.ru

	Datum	Name
Erst.		
Gepr.		
Norm		

Schön

Bezeichnung Elektroplan

Электросхема

№ 123LHE

Blatt 3 von

www.promelectroavtomat.ru

Ersetzt durch :

Ersatz für :

GRONE LED	- Versorgung der Platine
F1 - Sicherung 5 A	- Sicherung Ausgänge
F2 - Sicherung 5 A	- Sicherung Ausgänge
F3 - Sicherung 2 A	- Sicherung Versorgung der Platine
AUSGANG 1	- nicht belegt
" 2	- nicht belegt
" 3	- Spule Elektroventil V12 Niederhalter starr/beweglich
" 4	- Spule Elektroventil V11A Abscheiden vor
" 5	
	ruck
SCHALTER	- SCHALTERSTELLUNG IMMER NACH OBEN
TIMER "DINC"	- Nageleinschlagdauer
TIMER "TM3"	- Nagelfüller Stop
TIMER "TM2"	- Hochdruck Start
TIMER "TM1"	- Hochdruck Stop und Nageleinschlag Start
STECKER 1 LED	- Verbindung LED-Platine
STECKER 2 BEDIENPULT	- Verbindung DRUCKKNOPF-Platine
STECKER 3 WAHLSCHALTER	- Verbindung WAHLSCHALTER-Platine
CPU	- ZENTRALEINHEIT
SPEICHER	- PROGRAMMIERBARER SPEICHER 2 kB

Демо-файл.
За полной версией
обращайтесь на сайт
www.promelectroavtomat.ru
или по эл. почте
promelectroavtomat@mail.ru

Datum | Mittlg.-Nr. | Pos.-/Teil-Nr.

	Datum	Name		Bezeichnung Elektroplan Электросхема	№ 123 LHE
Erst.			Schön		
Gepr.					
Norm					Blatt 4 von

www.promelectroavtomat.ru

Ersetzt durch :

Ersatz für :

Datum	Mittlg.-Nr.	Pos.-/Teil-Nr.

INPUT - 15-Pol-Stecker Eingänge

M 1A	- Mikroschalter Pedal Ablauf Start
M 2A	- Mikroschalter rechter Auslöseknopf
M 2B	- Mikroschalter linker Auslöseknopf
M 3	- Mikroschalter Nagelfüller zurück
M 4	- Mikroschalter Nagelfüller vor
M 5	- Sicherheit Nagelfüller
PS 1	- Pressostat Widerlagerdruck schwach
PS 2	- Pressostat nicht belegt

DIE ABKÖRZUNGEN FEHLEN AUF DEN VERBINDUNGSKABELN

ventile
ventile

Демо-файл.
За полной версией
обращайтесь на сайт
www.promelectroavtomat.ru
или по эл. почте
promelectroavtomat@mail.ru

	Datum	Name
Erst.		
Gepr.		
Norm		

Bezeichnung Elektroplan
Электросхема

№ 123 LHE

Blatt 5 von

www.promelectroavtomat.ru

Ersetzt durch:

Ersatz für:

ЗЕЛЕНЫЙ СВЕТОДИОД		- питание платы
F1 - предохранитель 5 A		- предохранение выходов
F2 - предохранитель 5 A		- предохранение выходов
F3 - предохранитель 2 A		- предохранение питания платы
ВЫХОД	1	- не занят
"	2	- не занят
"	3	- катушка электромагнитного клапана V12 контропора движется/не движется
"	4	- катушка электромагнит-
	15	- катушка электромагнитного клапана V6 гвоздь № 6
"	16	- катушка электромагнитного клапана V5 гвоздь № 5
"	17	- катушка электромагнитного клапана V4 гвоздь № 4
"	18	- катушка электромагнитного клапана V2 гвоздь № 2

Демо-файл.
За полной версией
обращайтесь на сайт
www.promelectroavtomat.ru
или по эл. почте
promelectroavtomat@mail.ru

Datum | Mittlg.-Nr. | Pos.-/Teil-Nr.

	Datum	Name			
Erst.			Schön	Bezeichnung Elektroplan	№
Gepr.				Электросхема	123 LHE
Norm				www.promelectroavtomat.ru	Blatt 5a von

Ersetzt durch:

Ersatz für:

ВЫХОД 19	- катушка электромагнитного клапана V3 гвоздь № 3
" 20	- катушка электромагнитного клапана V1 шуруп № 1
ВЫКЛЮЧАТЕЛЬ	- ВСЕГДА ДОЛЖЕН БЫТЬ В ВЕРХНЕМ ПОЛОЖЕНИИ
ТАЙМЕР "DINC"	- продолжительность процесса забивания гвоздей
ТАЙМЕР "TM3"	- остановка уст-ва для по-

Демо-файл.
За полной версией
обращайтесь на сайт
www.promelectroavtomat.ru
или по эл. почте
promelectroavtomat@mail.ru

M 4	- микровыключатель рукав вперед
M 5	- предохранение рукава
PS 1	- прессостат давления контр-опоры - низкое давление
PS 2	- прессостат - не занят

Сокращения не находятся на кабелях

	Datum	Name
Erst.		
Gepr.		
Norm		

Schön

Bezeichnung Elektroplan
Электросхема

№ 123 LHE

Blatt 5b von

www.promelectroavtomat.ru

Ersetzt durch

Ersatz für

Datum | Mittlg.-Nr. | Pos.-/Teil-Nr.

ВЫХОД 1 - 15-и полюсное присоединение - выходы электромагнитных клапанов

ВЫХОД 2 - 15-и полюсное присоединение - выходы электромагнитных клапанов

Внимание: Что касается ВЫХОДОВ 1 и 2, то см. гидравлическую схему машины 123 LHE.

Демо-файл.
За полной версией
обращайтесь на сайт
www.promelectroavtomat.ru
или по эл. почте
promelectroavtomat@mail.ru

Datum | Mittlg.-Nr. | Pos.-/Teil-Nr.

Datum | Mittlg.-Nr. | Pos.-/Teil-Nr.

	Datum	Name			
Erst.			Bezeichnung Elektroplan	№	
Gepr.			Электросхема	123 LHE	
Norm				Blatt 5c von	

www.promelectroavtomat.ru

Ersetzt durch :

Ersatz für :

Datum | Mittlg.-Nr. | Pos.-/Teil-Nr.

— — — Biegsame Leitung
Гибкий провод

——— Feste Leitung
Жесткий провод

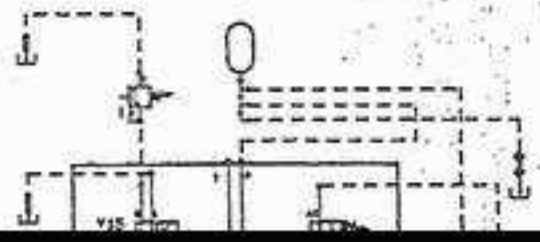

inder
опоры

rr/schwenkbar"
движный/по-

ylinder
л пере-

linder
а подачи

Nr. 8
№ 8

Nr. 7
№ 7

nder
а

Демо-файл.
За полной версией
обращайтесь на сайт
www.promelectroavtomat.ru
или по эл. почте
promelectroavtomat@mail.ru

	Datum	Name		Bezeichnung Hydraulikplan Гидравлическая схема	№ 123 LHE
Erst.			Schön		
Gepr.					
Norm				www.promelectroavtomat.ru	Blatt 1 von 1